ŽB KONSTRUKCE

1 : 25

SCHODIŠTĚ - ŘEZ A-A

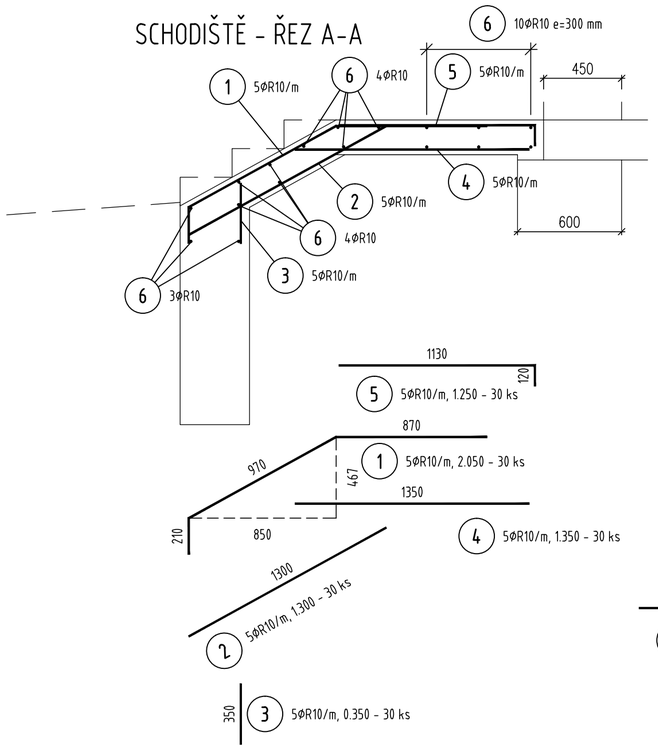

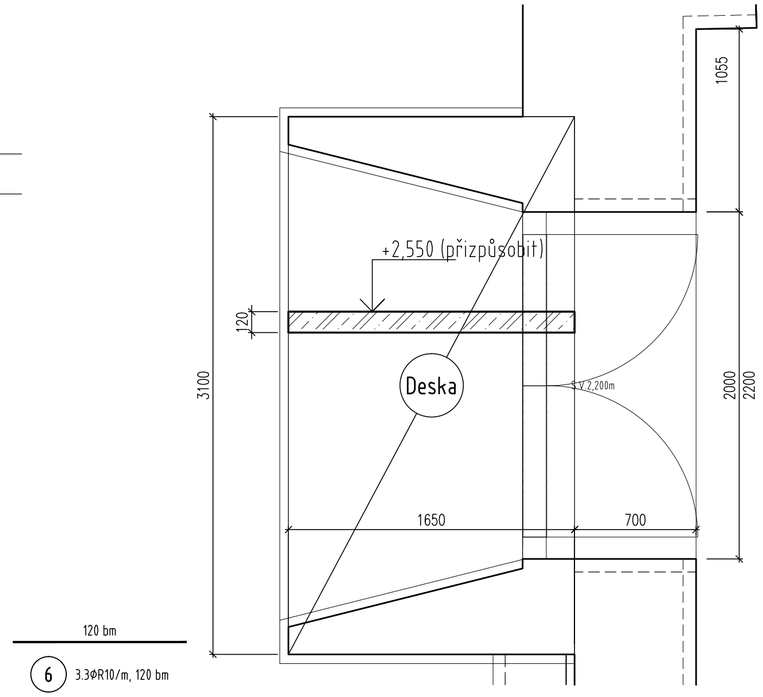

DESKA - PŮDORYS (DOLNÍ I HORNÍ VÝZTUŽ)

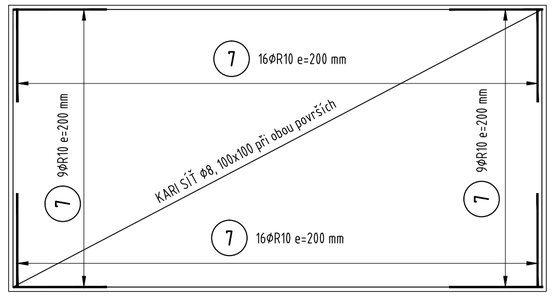

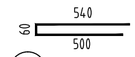

7 5ØR10/m, 1.100 - 50 ks

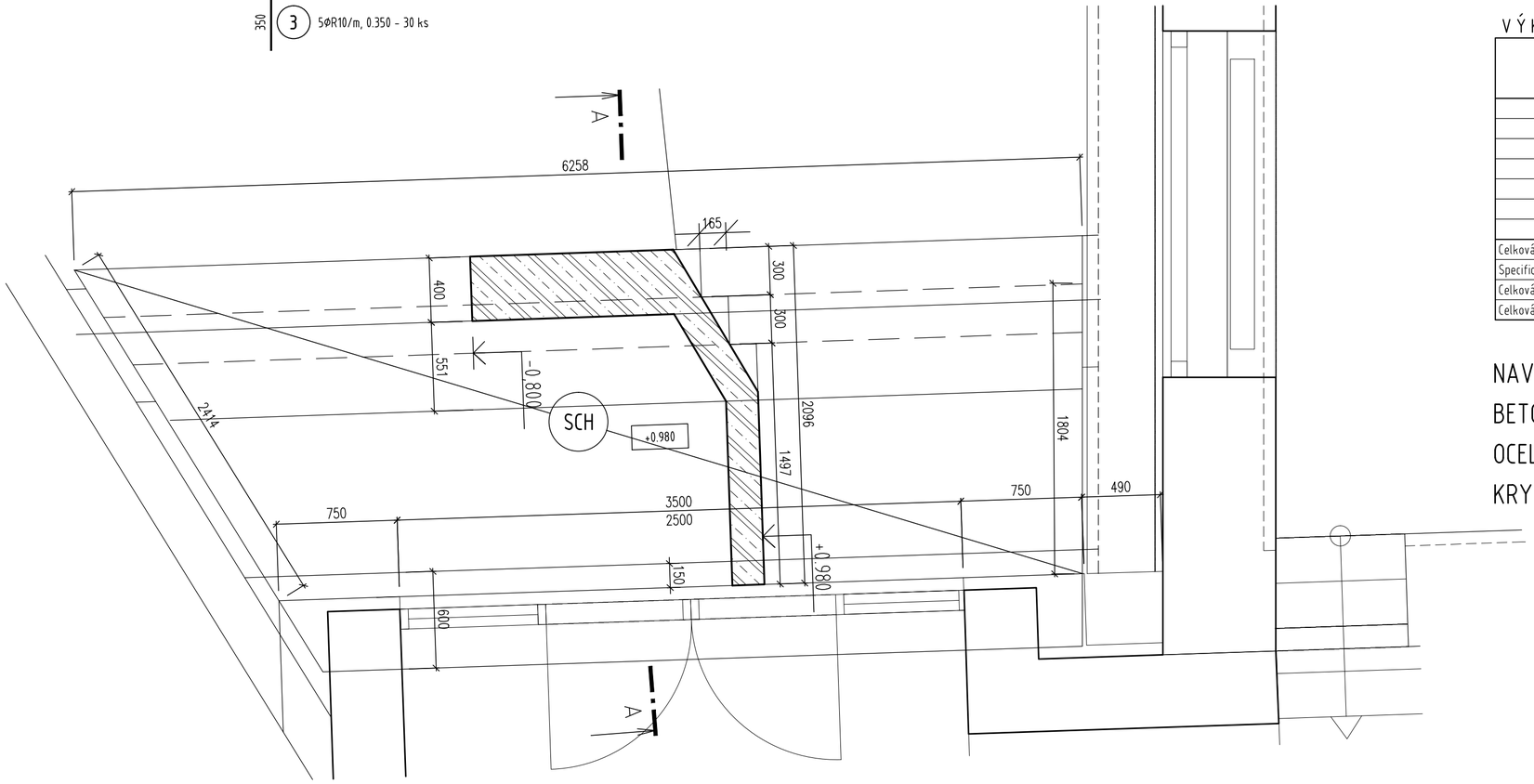

VÝKAZ CELÝCH SÍTÍ

Ocel: Kari sítě

Typ sítě	Délka L [m]	Šířka B [m]	Počet [ks]	Plocha [m2]	Spec.hmotnost [kg/m2]	Hmotnost [kg]
KY-85 (Ø8, 100/100)	6.00	2.40	1	14.400	7.990	115.056
Celková hmotnost [kg]			1	14.400		115.056

VÝKAZ VÝZTUŽE

č.p.	Ø [mm]	Délka [m]	Počet	Délka [m] 10505 R10
1	R10	2.05	30	61.500
2	R10	1.30	30	39.000
3	R10	0.35	30	10.500
4	R10	1.35	30	40.500
5	R10	1.25	30	37.500
6	R10	120 mb	1	120.000
7	R10	1.10	50	55.000
Celková délka [m]				364.000
Specifická hmotnost [kg/m]				0.617
Celková hmotnost [kg]				224.588
Celková hmotnost [kg]				224.588

NAVRŽENO DLE ČSN EN 1992-1-1

BETON ČSN EN 206-1 C30/37-XA2-Cl 0,40-Dmax16

OCEL B500B (10505 R)

KRYTÍ: 25 MM

VYPRACOVAL:	AUTORIZOVAL:	NAVRHL:	KONTROLOVAL:
ING. JIŘÍ HANDL	ING. JIŘÍ HANDL	ING. JIŘÍ HANDL	ING.ARCH.J.MARKEVIČ

Kraj: Olomoucký | Obec: VŘESOVICE 107 | Místo: k.ú. Vřesovice

Investor: Obec Vřesovice, Vřesovice 41, 798 09

HLAVNÍ PROJEKTANT:
Ing.arch. Jiří Markevič
Joštova 137/6, 602 00, Brno
IČO 88256367 , tel. 776 765 363
E-mail: jiri.markevic@gmail.com

ZPRACOVATEL ČÁSTI:
STASYKON
STASYKON PV s.r.o.
IČ: 058 78 632
tel. +420 602 614 494
Na Blatech 367/60
798 01 Prostějov
info@stasykon.cz

AKCE: STAVEBNÍ ÚPRAVY OBJEKTU BÝVALÉ ORLOVNY, VŘESOVICE

ČÁST: STAVEBNĚ KONSTRUKČNÍ ŘEŠENÍ

OBSAH: VÝKRES STŘÍŠKY VSTUPU A VSTUPNÍHO SCHODIŠTĚ

DATUM:	02/2019	KOPIE:
STUPEŇ:	DPS	
MĚŘÍTKO:	1:25	
VÝKRES ČÍSLO:	12	ČÁST: D1.2