±0,000 = 158.35 m n.m. Bpv

STAVEBNÍK : GUMOTEX, a.s., MLÁDEŽNICKÁ 3A, Č.P. 3062, 690 75 BŘECLAV			ARCHITEKT:
STAVBA : ROZŠÍŘENÍ VAV CENTRA SPOLEČNOSTI, STAVEBNÍ ÚPRAVY V BUDOVĚ B3			ING. ARCH. Z. SVOBODA
			HIP:
			ING. ARCH. P. BAINAR
			VYPRACOVAL:
			ING. MARTIN KUŽELA
MÍSTO:	K.Ú. BŘECLAV, AREÁL FIRMY, GUMOTEX, a.s., PARC. Č. 614/4, 4602	KRAJ: JIHOMORAVSKÝ	FORMÁT: 45FA4
			STUPEŇ : DVZ
ČÁST :	D.1.1 - ARCHITEKTONICKO-STAVEBNÍ ŘEŠENÍ		DATUM : 06/2020

OBSAH : VÝPIS ZÁMEČNICKÝCH VÝROBKŮ	MĚŘÍTKO: / VÝKRES Č.: 12.3.R1

VÝPIS ZÁMEČNICKÝCH VÝROBKŮ

INVESTOR: GUMOTEX, a.s., MLÁDEŽNICKÁ 3A, Č.P. 3062, 690 75 BŘECLAV

STAVBA: ROZŠÍŘENÍ VAV CENTRA SPOLEČNOSTI, STAVEBNÍ ÚPRAVY V BUDOVĚ B3

DATUM : 01/2020

LIST Č. : 01

OZN.	SCHEMATICKÉ ZOBRAZENÍ, POPIS, ROZMĚR (mm)	POČET KUSŮ		CELKEM	POZNÁMKA
01/Z	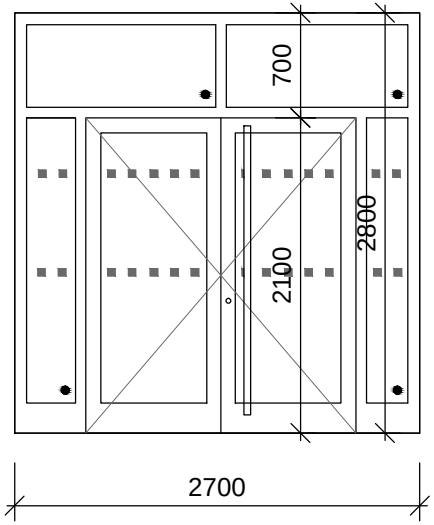 **VENKOVNÍ DVEŘE HLINÍKOVÉ V PROSKLENÉ STĚNĚ** DVOUKŘÍDLÉ DVEŘE HLADKÉ PROSKLENÉ OSAZENÉ V PROSKLENÉ STĚNĚ, BEZ PRAHU SYSTÉMOVÉ HLINÍKOVÉ PROFILY S PŘERUŠENÝM TEPELNÝM MOSTEM, ZASKLENÍ TEPELNĚ IZOLAČNÍM BEZPEČNOSTNÍM DVOJSKLEM (Uw<1,2 W/m²K) DO STAVEBNÍHO OTVORU 2700 x 2800 mm SVĚTLÝ ROZMĚR KŘÍDEL 2 x 900 x 2100 mm HLAVNÍ DVEŘNÍ KŘÍDLO PRAVÉ SVRCHNÍ KOVÁNÍ BROUŠENÝ NEREZ, ZVENČÍ SVISLÉ MADLO (KRUHOVÉ), ZEVNITŘ KLIKA, ZÁMEK ELMG + ČTEČKA (VIZ ČÁST SLP) S PANIKOVOU FUNKCÍ, SAMOZAVÍRAČ, STAVĚČ DVEŘNÍCH KŘÍDEL POVRCHOVÁ ÚPRAVA ELOX PANIKOVÁ KLIKA VE SMĚRU ÚNIKU DLE PBŘ M. Č. 112	-	-	1	POŽADAVKY NA ZABUDOVÁNÍ DLE ČSN 74 6077, PROFIL ZAKRÝVAJÍCÍ PŘIPOJOVACÍ SPÁRU SOUČÁSTÍ DODÁVKY VÝPLNĚ OTVORU, VYBAVIT NÍZKOODBĚROVÝM ELEKTROZÁMKEM 12V (STEJNOSMĚRNÝ) PRO OVLÁDÁNÍ SLP, PANIKOVÁ FUKCE DVEŘÍ ZEVNITŘ PROVEDENÍ DVEŘÍ VČETNĚ POVRCHOVÉ ÚPRAVY ODSOUHLASIT ARCHITEKTEM STAVBY GRAFICKÉ OZNAČENÍ PROSKLENÉ PLOCHY DLE VYHL. 398/2009Sb. V PLATNÉM ZNĚNÍ SYSTÉM GENERÁLNÍHO A HLAVNÍHO KLÍČE (SGHK) A VÝSTUP PRO ČTEČKU UPŘESNÍ INVESTOR PŘI REALIZACI **PŘESNÝ ROZMĚR VÝROBKU NUTNO PŘED DODÁVKOU ZAMĚŘIT NA STAVBĚ**
		1.NP	1		
		2.NP	-		
		3.NP	-		
		4.NP	-		
02/Z	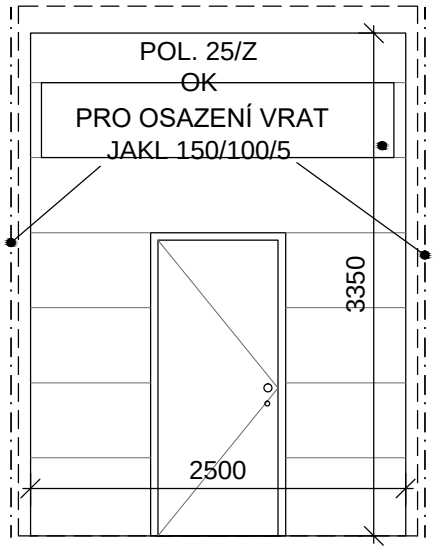 **VNĚJŠÍ SEKČNÍ LAMELOVÁ VRATA OCELOVÁ** S PRŮHLEDNÝM PÁSEM, INTEGROVANÉ DVEŘNÍ KŘÍDLO OTOČNÉ SE SNÍŽENÝM PRAHEM (MAX. 20 mm), SVĚTLÝ ROZMĚR OTVORU 900 x 2100 mm (LEVÉ) TEPELNĚ IZOLAČNÍ (BEZPEČNOSTNÍ ZASKLENÍ), SVĚTLÝ ROZMĚR VRATOVÉHO OTVORU 2500 x 3350 mm, ELEKTRO POHON, OVLÁDÁNÍ TLAČÍTKEM + MANUÁLNÍ OTEVŘENÍ, VRATA S BEZPEČNOSTNÍ LIŠTOU PRO ZASTAVENÍ VRAT PŘI ZAVÍRÁNÍ, SVRCHNÍ KOVÁNÍ DVEŘÍ ROZETOVÉ KRUHOVÉ BROUŠENÝ NEREZ, KOULE-KLIKA, ZÁMEK S CYLINDRICKOU VLOŽKOU S PANIKOVOU FUNKCÍ, SAMOZAVÍRAČ, VRATA A DVEŘE VYBAVIT DLE POŽADAVKU PBŘ BAREVNÝ ODSTÍN TMAVĚ MODRÝ, VYZNAČOVACÍ PILÍŘE ŽÁROVÝ POZINK, ŽLUTÉ PRUHY TECHNICKÉ POŽADAVKY NA STAVEBNÍ PŘIPRAVENOST DLE VYBRANÉHO ZAŘÍZENÍ, KOTVENÍ VRAT K OCELOVÉMU RÁMU POL. 25/Z PANIKOVÁ KLIKA VE SMĚRU ÚNIKU DLE PBŘ M Č. 105 c	-	-	1	POŽADAVKY NA ZABUDOVÁNÍ DLE ČSN 74 6077, PROFIL ZAKRÝVAJÍCÍ PŘIPOJOVACÍ SPÁRU SOUČÁSTÍ DODÁVKY VÝPLNĚ OTVORU, VENKOVNÍ VYZNAČOVACÍ PILÍŘE BUDOU KOTVENY DO BETONOVÝ PATEK, VNITŘNÍ PILÍŘE PAK DO PODLAHOVÉ DESKY ZATEPLENÉ OSTĚNÍ A NADPRAŽÍ ZE SENDVIČ. PANELŮ + OBKLAD PLECHEM (SKLADBA W.04), SVĚTLÝ ROZMĚR A VÝŠKA NADPRAŽÍ BUDOU PŘÍPADNĚ PŘIZPŮSOBENY SVĚTLÉ VÝŠCE STÁVAJÍCÍ STROPNÍ KONSTRUKCE DLE POŽADAVKŮ VYBRANÉHO VÝROBCE VRAT **PŘESNÝ ROZMĚR VÝROBKU NUTNO PŘED DODÁVKOU ZAMĚŘIT NA STAVBĚ**
		1.NP	1		
		2.NP	-		
		3.NP	-		
		4.NP	-		

VÝPIS ZÁMEČNICKÝCH VÝROBKŮ

INVESTOR: GUMOTEX, a.s., MLÁDEŽNICKÁ 3A, Č.P. 3062, 690 75 BŘECLAV — DATUM : 01/2020

STAVBA: ROZŠÍŘENÍ VAV CENTRA SPOLEČNOSTI, STAVEBNÍ ÚPRAVY V BUDOVĚ B3 — LIST Č. : 02

OZN.	SCHEMATICKÉ ZOBRAZENÍ, POPIS, ROZMĚR (mm)	POČET KUSŮ		CELKEM	POZNÁMKA
03/Z	 **VNĚJŠÍ SEKČNÍ LAMELOVÁ VRATA OCELOVÁ** S PRŮHLEDNÝM PÁSEM, INTEGROVANÉ DVEŘNÍ KŘÍDLO OTOČNÉ SE SNÍŽENÝM PRAHEM (MAX. 20 mm), PRVKY S PŘERUŠENÝM TEPELNÝM MOSTEM (Ud=1,5 W/m²K) TEPELNĚ IZOLAČNÍ (BEZPEČNOSTNÍ ZASKLENÍ), SVĚTLÝ ROZMĚR OTVORU 900 x 2100 mm (PRAVÉ) SVĚTLÝ ROZMĚR VRATOVÉHO OTVORU 2450 x 3800 mm, ELEKTRO POHON, OVLÁDÁNÍ TLAČÍTKEM + MANUÁLNÍ OTEVŘENÍ, VRATA S BEZPEČNOSTNÍ LIŠTOU PRO ZASTAVENÍ VRAT PŘI ZAVÍRÁNÍ, SVRCHNÍ KOVÁNÍ DVEŘÍ ROZETOVÉ KRUHOVÉ BROUŠENÝ NEREZ, KOULE-KLIKA, ZÁMEK S CYLINDRICKOU VLOŽKOU S PANIKOVOU FUNKCÍ, SAMOZAVÍRAČ, VRATA A DVEŘE VYBAVIT DLE POŽADAVKU PBŘ BAREVNÝ ODSTÍN TMAVĚ MODRÝ, VYZNAČOVACÍ PILÍŘE ŽÁROVÝ POZINK, ŽLUTÉ PRUHY, TECHNICKÉ POŽADAVKY NA STAVEBNÍ PŘIPRAVENOST DLE VYBRANÉHO ZAŘÍZENÍ, KOTVENÍ VRAT K OCELOVÉMU RÁMU POL. 24/Z M Č. 103	- 1.NP 2.NP 3.NP 4.NP	- 1 - - -	1	POŽADAVKY NA ZABUDOVÁNÍ DLE ČSN 74 6077, PROFIL ZAKRÝVAJÍCÍ PŘIPOJOVACÍ SPÁRU SOUČÁSTÍ DODÁVKY VÝPLNĚ OTVORU, VENKOVNÍ VYZNAČOVACÍ PILÍŘE BUDOU KOTVENY DO BETONOVÝ PATEK, VNITŘNÍ PILÍŘE PAK DO PODLAHOVÉ DESKY ZATEPLENÉ OSTĚNÍ A NADPRAŽÍ ZE SENDVIČ. PANELŮ + OBKLAD PLECHEM (SKLADBA W.04), SVĚTLÝ ROZMĚR A VÝŠKA NADPRAŽÍ BUDOU PŘÍPADNĚ PŘIZPŮSOBENY SVĚTLÉ VÝŠCE STÁVAJÍCÍ STROPNÍ KONSTRUKCE DLE POŽADAVKŮ VYBRANÉHO VÝROBCE VRAT **PŘESNÝ ROZMĚR VÝROBKU NUTNO PŘED DODÁVKOU ZAMĚŘIT NA STAVBĚ**
04/Z	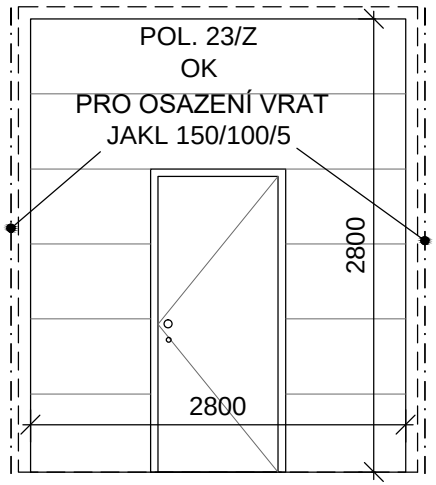 **VNĚJŠÍ SEKČNÍ LAMELOVÁ VRATA OCELOVÁ** INTEGROVANÉ DVEŘNÍ KŘÍDLO OTOČNÉ SE SNÍŽENÝM PRAHEM (MAX. 20 mm), PRVKY S PŘERUŠENÝM TEPELNÝM MOSTEM (Ud=1,5 W/m²K) SVĚTLÝ ROZMĚR OTVORU 900 x 2100 mm (PRAVÉ) SVĚTLÝ ROZMĚR VRATOVÉHO OTVORU 2800 x 2800 mm, ELEKTRO POHON, OVLÁDÁNÍ TLAČÍTKEM + MANUÁLNÍ OTEVŘENÍ, VRATA S BEZPEČNOSTNÍ LIŠTOU PRO ZASTAVENÍ VRAT PŘI ZAVÍRÁNÍ, SVRCHNÍ KOVÁNÍ DVEŘÍ ROZETOVÉ KRUHOVÉ BROUŠENÝ NEREZ, KOULE-KLIKA, ZÁMEK S CYLINDRICKOU VLOŽKOU S PANIKOVOU FUNKCÍ, SAMOZAVÍRAČ, VRATA A DVEŘE VYBAVIT DLE POŽADAVKU PBŘ BAREVNÝ ODSTÍN TMAVĚ MODRÝ, VYZNAČOVACÍ PILÍŘE ŽÁROVÝ POZINK, ŽLUTÉ PRUHY, TECHNICKÉ POŽADAVKY NA STAVEBNÍ PŘIPRAVENOST DLE VYBRANÉHO ZAŘÍZENÍ, KOTVENÍ VRAT K OCELOVÉMU RÁMU POL. 23/Z PANIKOVÁ KLIKA VE SMĚRU ÚNIKU DLE PBŘ M Č. 103	- 1.NP 2.NP 3.NP 4.NP	- 1 - - -	1	POŽADAVKY NA ZABUDOVÁNÍ DLE ČSN 74 6077, PROFIL ZAKRÝVAJÍCÍ PŘIPOJOVACÍ SPÁRU SOUČÁSTÍ DODÁVKY VÝPLNĚ OTVORU, VENKOVNÍ VYZNAČOVACÍ PILÍŘE BUDOU KOTVENY DO BETONOVÝ PATEK, VNITŘNÍ PILÍŘE PAK DO PODLAHOVÉ DESKY ZATEPLENÉ OSTĚNÍ A NADPRAŽÍ ZE SENDVIČ. PANELŮ + OBKLAD PLECHEM (SKLADBA W.04) **PŘESNÝ ROZMĚR VÝROBKU NUTNO PŘED DODÁVKOU ZAMĚŘIT NA STAVBĚ**

VÝPIS ZÁMEČNICKÝCH VÝROBKŮ

INVESTOR: GUMOTEX, a.s., MLÁDEŽNICKÁ 3A, Č.P. 3062, 690 75 BŘECLAV

STAVBA: ROZŠÍŘENÍ VAV CENTRA SPOLEČNOSTI, STAVEBNÍ ÚPRAVY V BUDOVĚ B3

DATUM : 01/2020

LIST Č. : 03

OZN.	SCHEMATICKÉ ZOBRAZENÍ, POPIS, ROZMĚR (mm)	POČET KUSŮ		CELKEM	POZNÁMKA
05/Z	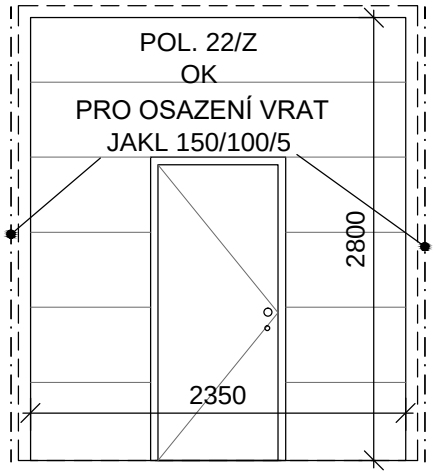 **VNĚJŠÍ SEKČNÍ LAMELOVÁ VRATA OCELOVÁ** INTEGROVANÉ DVEŘNÍ KŘÍDLO OTOČNÉ SE SNÍŽENÝM PRAHEM (MAX. 20 mm), PRVKY S PŘERUŠENÝM TEPELNÝM MOSTEM (Ud=1,5 W/m²K) SVĚTLÝ ROZMĚR OTVORU 900 x 2100 mm (PRAVÉ) SVĚTLÝ ROZMĚR VRATOVÉHO OTVORU 2350 x 2800 mm, ELEKTRO POHON, OVLÁDÁNÍ TLAČÍTKEM + MANUÁLNÍ OTEVŘENÍ, VRATA S BEZPEČNOSTNÍ LIŠTOU PRO ZASTAVENÍ VRAT PŘI ZAVÍRÁNÍ, SVRCHNÍ KOVÁNÍ DVEŘÍ ROZETOVÉ KRUHOVÉ BROUŠENÝ NEREZ, KOULE-KLIKA, ZÁMEK S CYLINDRICKOU VLOŽKOU S PANIKOVOU FUNKCÍ, SAMOZAVÍRAČ, VRATA A DVEŘE VYBAVIT DLE POŽADAVKU PBŘ BAREVNÝ ODSTÍN TMAVĚ MODRÝ, VYZNAČOVACÍ PILÍŘE ŽÁROVÝ POZINK, ŽLUTÉ PRUHY TECHNICKÉ POŽADAVKY NA STAVEBNÍ PŘIPRAVENOST DLE VYBRANÉHO ZAŘÍZENÍ, KOTVENÍ VRAT K OCELOVÉMU RÁMU POL. 22/Z PANIKOVÁ KLIKA VE SMĚRU ÚNIKU DLE PBŘ M Č. 105 a	- 1.NP 2.NP 3.NP 4.NP	- 1 - - -	1	POŽADAVKY NA ZABUDOVÁNÍ DLE ČSN 74 6077, PROFIL ZAKRÝVAJÍCÍ PŘIPOJOVACÍ SPÁRU SOUČÁSTÍ DODÁVKY VÝPLNĚ OTVORU, VENKOVNÍ VYZNAČOVACÍ PILÍŘE BUDOU KOTVENY DO BETONOVÝ PATEK, VNITŘNÍ PILÍŘE PAK DO PODLAHOVÉ DESKY ZATEPLENÉ OSTĚNÍ A NADPRAŽÍ ZE SENDVIČ. PANELŮ + OBKLAD PLECHEM (SKLADBA W.04) **PŘESNÝ ROZMĚR VÝROBKU NUTNO PŘED DODÁVKOU ZAMĚŘIT NA STAVBĚ**
06/Z	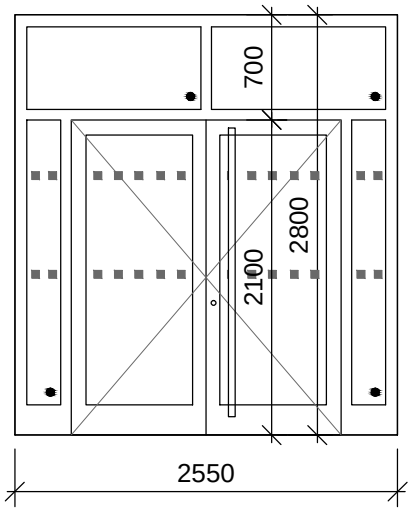 **VENKOVNÍ DVEŘE HLINÍKOVÉ V PROSKLENÉ STĚNĚ** DVOUKŘÍDLÉ DVEŘE HLADKÉ PROSKLENÉ OSAZENÉ V PROSKLENÉ STĚNĚ, BEZ PRAHU SYSTÉMOVÉ HLINÍKOVÉ PROFILY S PŘERUŠENÝM TEPELNÝM MOSTEM, ZASKLENÍ TEPELNĚ IZOLAČNÍM BEZPEČNOSTNÍM DVOJSKLEM (Uw<1,2 W/m²K) DO STAVEBNÍHO OTVORU 2550 x 2800 mm SVĚTLÝ ROZMĚR KŘÍDEL 1800 x 2100 mm HLAVNÍ DVEŘNÍ KŘÍDLO PRAVÉ ŠÍŘKY 900 mm SVRCHNÍ KOVÁNÍ BROUŠENÝ NEREZ, ZVENČÍ SVISLÉ MADLO (KRUHOVÉ), ZEVNITŘ KLIKA, ZÁMEK ELMG + ČTEČKA (VIZ ČÁST SLP) S PANIKOVOU FUNKCÍ, SAMOZAVÍRAČ, STAVĚČ DVEŘNÍCH KŘÍDEL, **OBĚ KŘÍDLA VYBAVIT SERVOPOHONEM S ŘÍDICÍ JEDNOTKOU S BATERIÍ - OVLÁDÁNÍ TLAČÍTKEM A KOUŘOVÝM ČIDLEM (VĚTRÁNÍ CHÚC VIZ PBŘ)** BAREVNÝ ODSTÍN TMAVĚ MODRÝ PANIKOVÁ KLIKA VE SMĚRU ÚNIKU DLE PBŘ M. Č. 104	- 1.NP 2.NP 3.NP 4.NP	- 1 - - -	1	POŽADAVKY NA ZABUDOVÁNÍ DLE ČSN 74 6077, PROFIL ZAKRÝVAJÍCÍ PŘIPOJOVACÍ SPÁRU SOUČÁSTÍ DODÁVKY VÝPLNĚ OTVORU, VYBAVIT NÍZKOODBĚROVÝM ELEKTROZÁMKEM 12V (STEJNOSMĚRNÝ) PRO OVLÁDÁNÍ SLP, PANIKOVÁ FUKCE DVEŘÍ ZEVNITŘ PROVEDENÍ DVEŘÍ VČETNĚ POVRCHOVÉ ÚPRAVY ODSOUHLASIT ARCHITEKTEM STAVBY GRAFICKÉ OZNAČENÍ PROSKLENÉ PLOCHY DLE VYHL. 398/2009Sb. V PLATNÉM ZNĚNÍ SYSTÉM GENERÁLNÍHO A HLAVNÍHO KLÍČE (SGHK) A VÝSTUP PRO ČTEČKU UPŘESNÍ INVESTOR PŘI REALIZACI **PŘESNÝ ROZMĚR VÝROBKU NUTNO PŘED DODÁVKOU ZAMĚŘIT NA STAVBĚ**

VÝPIS ZÁMEČNICKÝCH VÝROBKŮ

INVESTOR: GUMOTEX, a.s., MLÁDEŽNICKÁ 3A, Č.P. 3062, 690 75 BŘECLAV		DATUM : 01/2020
STAVBA: ROZŠÍŘENÍ VAV CENTRA SPOLEČNOSTI, STAVEBNÍ ÚPRAVY V BUDOVĚ B3		LIST Č. : 04

OZN.	SCHEMATICKÉ ZOBRAZENÍ, POPIS, ROZMĚR (mm)	POČET KUSŮ		CELKEM	POZNÁMKA
07/Z	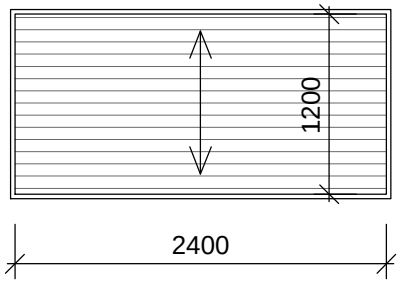 **VENKOVNÍ ČISTICÍ ROHOŽ** - PRYŽOVÁ ROHOŽ V NEREZOVÉM RÁMU - ZAPUSTIT DO KONSTRUKCE ZPEVNĚNÉ PLOCHY ORIENTAČNÍ ROZMĚR ČISTICÍ ZÓNY: 2400 x 1200 mm VSTUP DO M.Č. 104	-	-	1	PŘESNÝ ROZMĚR ČISTICÍ ZÓNY JE VÁZÁN NA STAVEBNÍ OTVOR - ROZMĚR JE NUTNO PŘIZPŮSOBIT OSAZENÉ VÝPLNI OTVORU BETONOVÝ PODKLAD S OTVORY NA ŠTĚRKOVÉM PODKLADU PRO ODVEDENÍ DEŠŤOVÉ VODY **PŘESNÝ ROZMĚR VÝROBKU NUTNO PŘED DODÁVKOU ZAMĚŘIT NA STAVBĚ**
		1.NP	1		
		2.NP	-		
		3.NP	-		
		4.NP	-		
08/Z	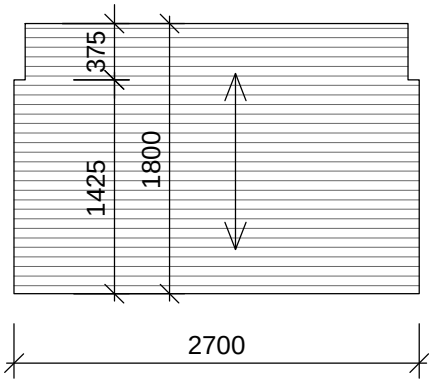 **VNITŘNÍ ČISTICÍ ROHOŽ** - TEXTILNÍ ROHOŽ V NEREZOVÉM RÁMU - ZAPUSTIT DO KONSTRUKCE PODLAHY - ORIENTAČNÍ ROZMĚR ČISTÍCÍ ZÓNY: 2700 x 1800 mm MÍSTNOST Č. 104	-	-	1	PŘESNÝ ROZMĚR ČISTICÍ ZÓNY JE VÁZÁN NA STAVEBNÍ OTVOR - ROZMĚR JE NUTNO PŘIZPŮSOBIT OSAZENÉ VÝPLNI OTVORU PŘÍPADNÉ PROVEDENÍ LOGA A BAREVNOST ROHOŽE BUDE UPŘESNĚNA PŘI REALIZACI **PŘESNÝ ROZMĚR VÝROBKU NUTNO PŘED DODÁVKOU ZAMĚŘIT NA STAVBĚ**
		1.NP	1		
		2.NP	-		
		3.NP	-		
		4.NP	-		

VÝPIS ZÁMEČNICKÝCH VÝROBKŮ

INVESTOR: GUMOTEX, a.s., MLÁDEŽNICKÁ 3A, Č.P. 3062, 690 75 BŘECLAV

STAVBA: ROZŠÍŘENÍ VAV CENTRA SPOLEČNOSTI, STAVEBNÍ ÚPRAVY V BUDOVĚ B3

DATUM : 01/2020

LIST Č. : 05

OZN.	SCHEMATICKÉ ZOBRAZENÍ, POPIS, ROZMĚR (mm)	POČET KUSŮ		CELKEM	POZNÁMKA
09/Z	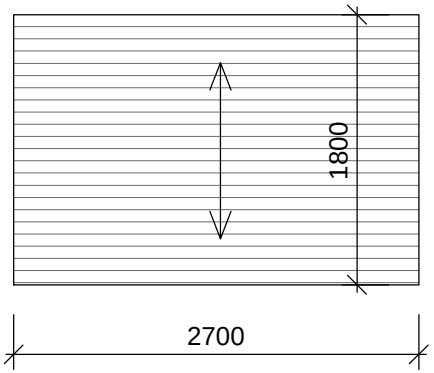 **VNITŘNÍ ČISTICÍ ROHOŽ** - TEXTILNÍ V NEREZOVÉM RÁMU - ZAPUSTIT DO KONSTRUKCE PODLAHY - ORIENTAČNÍ ROZMĚR ČISTÍCÍ ZÓNY: 2700 x 1800 mm MÍSTNOST Č. 112	- 1.NP 2.NP 3.NP 4.NP	- 1 - - -	1	PŘESNÝ ROZMĚR ČISTICÍ ZÓNY JE VÁZÁN NA STAVEBNÍ OTVOR - ROZMĚR JE NUTNO PŘIZPŮSOBIT OSAZENÉ VÝPLNI OTVORU PŘÍPADNÉ PROVEDENÍ LOGA A BAREVNOST ROHOŽE BUDE UPŘESNĚNA PŘI REALIZACI **PŘESNÝ ROZMĚR VÝROBKU NUTNO PŘED DODÁVKOU ZAMĚŘIT NA STAVBĚ**
10/Z	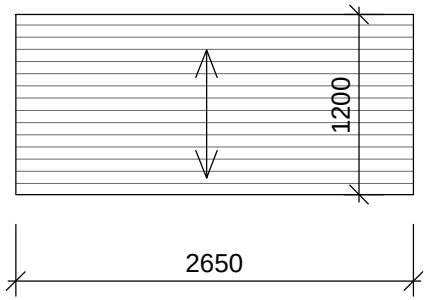 **VENKOVNÍ ČISTICÍ ROHOŽ** - PRYŽOVÁ ROHOŽ V NEREZOVÉM RÁMU - ZAPUSTIT DO KONSTRUKCE ZPEVNĚNÉ PLOCHY - ORIENTAČNÍ ROZMĚR ČISTÍCÍ ZÓNY: 2650 x 1200 mm VSTUP DO M.Č. 112	- 1.NP 2.NP 3.NP 4.NP	- 1 - - -	1	PŘESNÝ ROZMĚR ČISTICÍ ZÓNY JE VÁZÁN NA STAVEBNÍ OTVOR - ROZMĚR JE NUTNO PŘIZPŮSOBIT OSAZENÉ VÝPLNI OTVORU BETONOVÝ PODKLAD S OTVORY NA ŠTĚRKOVÉM PODKLADU PRO ODVEDENÍ DEŠŤOVÉ VODY **PŘESNÝ ROZMĚR VÝROBKU NUTNO PŘED DODÁVKOU ZAMĚŘIT NA STAVBĚ**

VÝPIS ZÁMEČNICKÝCH VÝROBKŮ

INVESTOR: GUMOTEX, a.s., MLÁDEŽNICKÁ 3A, Č.P. 3062, 690 75 BŘECLAV

STAVBA: ROZŠÍŘENÍ VAV CENTRA SPOLEČNOSTI, STAVEBNÍ ÚPRAVY V BUDOVĚ B3

DATUM : 01/2020

LIST Č. : 06

OZN.	SCHEMATICKÉ ZOBRAZENÍ, POPIS, ROZMĚR (mm)	POČET KUSŮ		CELKEM	POZNÁMKA
11/Z	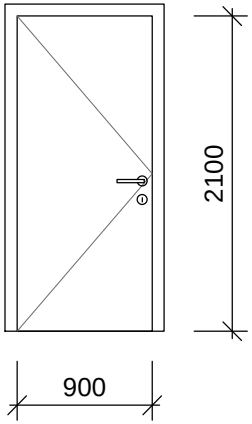 MÍSTNOST Č. 112 **VNITŘNÍ DVEŘE HLINÍKOVÉ OTOČNÉ S POŽÁRNÍ ODOLNOSTÍ** VNITŘNÍ DVEŘE JEDNOKŘÍDLÉ, HLADKÉ, PLNÉ, OSAZENÉ V SYSTÉMOVÉ HLINÍKOVÉ ZÁRUBNI, BEZ PRAHU, S TĚSNICÍ LIŠTOU DO STAVEBNÍHO OTVORU 1050 x 2175 mm ZDIVO TLOUŠŤKY 300 mm SVĚTLÝ ROZMĚR DVEŘÍ 900 x 2100 mm SVRCHNÍ KOVÁNÍ ROZETOVÉ KRUHOVÉ (BROUŠENÝ NEREZ), KOULE-KLIKA, ZÁMEK ELEKTROMAGNETICKÝ S VLOŽKOU DLE ČÁSTI SLP, SAMOZAVÍRAČ Z VNITŘNÍ STRANY, ZARÁŽKA DVEŘNÍHO KŘÍDLA BAREVNÝ ODSTÍN TMAVĚ MODRÝ POŽÁRNÍ ODOLNOST VIZ PBŘ EI 30 DP3-C	-	-	1	KOMPLETNÍ PROVEDENÍ VČETNĚ VŠECH POMOCNÝCH KONSTRUKCÍ, PRVKŮ A KOTEVNÍHO MATERIÁLU, DODÁVKA VÝPLNĚ BUDE OBSAHOVAT PŘEKRYTÍ PŘIPOJOVACÍ SPÁRY V INTERIÉRU VYBAVIT NÍZKOODBĚROVÝM ELEKTROZÁMKEM 12V (STEJNOSMĚRNÝ) PRO OVLÁDÁNÍ SLP CELKOVÉ PROVEDENÍ ODSOUHLASIT ARCHITEKTEM STAVBY **PŘESNÝ ROZMĚR VÝROBKU NUTNO PŘED DODÁVKOU ZAMĚŘIT NA STAVBĚ**
		1.NP	1		
		2.NP	-		
		3.NP	-		
		4.NP	-		
12/Z	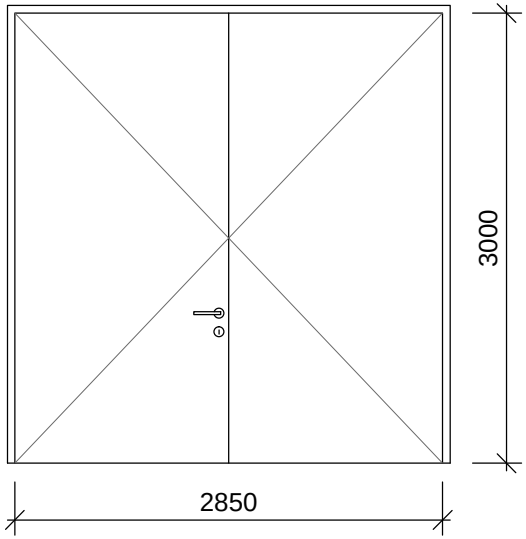 **VNITŘNÍ OCELOVÉ DVEŘE OTOČNÉ DVOUKŘÍDLOVÉ S POŽÁRNÍ ODOLNOSTÍ** HLADKÉ, PLNÉ, OSAZENÉ V OCELOVÉ OSTROHRANNÉ ZÁRUBNI PRO ZDIVO TL. 300 mm, BEZ PRAHU, S TĚSNICÍ LIŠTOU, JMENOVITÝ (SVĚTLÝ) ROZMĚR: 2850 x 3000 mm, HLAVNÍ DVEŘNÍ KŘÍDLO LEVÉ ŠÍŘKY 1400 mm, SVRCHNÍ KOVÁNÍ ROZETOVÉ KRUHOVÉ (BROUŠENÝ NEREZ), ZÁMEK ELEKTROMAGNETICKÝ S VLOŽKOU DLE ČÁSTI SLP, SAMOZAVÍRAČ Z VNITŘNÍ STRANY, ZARÁŽKA DVEŘNÍHO KŘÍDLA, KOORDINÁTOR ZAVÍRÁNÍ KŘÍDEL BAREVNÝ ODSTÍN TMAVĚ MODRÝ POŽÁRNÍ ODOLNOST VIZ PBŘ EI 30 DP3-C, KZ MÍSTNOST Č. 105 a	-	-	1	KOMPLETNÍ PROVEDENÍ VČETNĚ VŠECH POMOCNÝCH KONSTRUKCÍ, PRVKŮ A KOTEVNÍHO MATERIÁLU, DODÁVKA VÝPLNĚ BUDE OBSAHOVAT PŘEKRYTÍ PŘIPOJOVACÍ SPÁRY V INTERIÉRU, VYBAVIT NÍZKOODBĚROVÝM ELEKTROZÁMKEM 12V (STEJNOSMĚRNÝ) PRO OVLÁDÁNÍ SLP, CELKOVÉ PROVEDENÍ ODSOUHLASIT ARCHITEKTEM STAVBY **PŘESNÝ ROZMĚR VÝROBKU NUTNO PŘED DODÁVKOU ZAMĚŘIT NA STAVBĚ**
		1.NP	1		
		2.NP	-		
		3.NP	-		
		4.NP	-		

VÝPIS ZÁMEČNICKÝCH VÝROBKŮ

INVESTOR: GUMOTEX, a.s., MLÁDEŽNICKÁ 3A, Č.P. 3062, 690 75 BŘECLAV

STAVBA: ROZŠÍŘENÍ VAV CENTRA SPOLEČNOSTI, STAVEBNÍ ÚPRAVY V BUDOVĚ B3

DATUM : 01/2020

LIST Č. : 07

OZN.	SCHEMATICKÉ ZOBRAZENÍ, POPIS, ROZMĚR (mm)	POČET KUSŮ		CELKEM	POZNÁMKA
13/Z	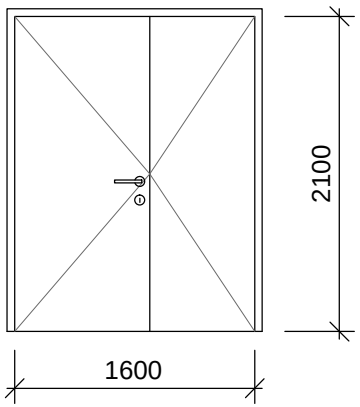 **VNITŘNÍ OCELOVÉ DVEŘE OTOČNÉ DVOUKŘÍDLOVÉ S POŽÁRNÍ ODOLNOSTÍ** HLADKÉ, PLNÉ, OSAZENÉ V OCELOVÉ OSTROHRANNÉ ZÁRUBNI PRO ZDIVO TL. 300 mm, BEZ PRAHU, S TĚSNICÍ LIŠTOU JMENOVITÝ (SVĚTLÝ) ROZMĚR: 1600 x 2100 mm HLAVNÍ DVEŘNÍ KŘÍDLO LEVÉ ŠÍŘKY 900 mm, SVRCHNÍ KOVÁNÍ ROZETOVÉ KRUHOVÉ (BROUŠENÝ NEREZ), KLIKA-KLIKA, ZÁMEK S CYLINDRICKOU VLOŽKOU, SAMOZAVÍRAČ Z VNITŘNÍ STRANY, ZARÁŽKA DVEŘNÍHO KŘÍDLA, KOORDINÁTOR ZAVÍRÁNÍ KŘÍDEL BAREVNÝ ODSTÍN TMAVĚ MODRÝ POŽÁRNÍ ODOLNOST VIZ PBŘ EW 30 DP3-C, KZ MÍSTNOST Č. 103	-	-	1	KOMPLETNÍ PROVEDENÍ VČETNĚ VŠECH POMOCNÝCH KONSTRUKCÍ, PRVKŮ A KOTEVNÍHO MATERIÁLU, DODÁVKA VÝPLNĚ BUDE OBSAHOVAT PŘEKRYTÍ PŘIPOJOVACÍ SPÁRY V INTERIÉRU CELKOVÉ PROVEDENÍ ODSOUHLASIT ARCHITEKTEM STAVBY **PŘESNÝ ROZMĚR VÝROBKU NUTNO PŘED DODÁVKOU ZAMĚŘIT NA STAVBĚ**
		1.NP	1		
		2.NP	-		
		3.NP	-		
		4.NP	-		
14/Z	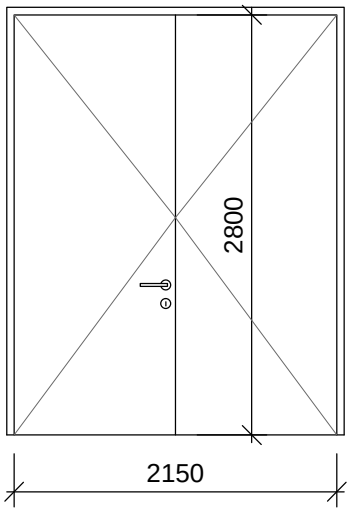 **VNITŘNÍ OCELOVÉ DVEŘE OTOČNÉ DVOUKŘÍDLOVÉ S POŽÁRNÍ ODOLNOSTÍ** HLADKÉ, PLNÉ, OSAZENÉ V OCELOVÉ OSTROHRANNÉ ZÁRUBNI PRO ZDIVO TL. 300 mm, BEZ PRAHU, S TĚSNICÍ LIŠTOU JMENOVITÝ (SVĚTLÝ) ROZMĚR: 2150 x 2800 mm HLAVNÍ DVEŘNÍ KŘÍDLO LEVÉ ŠÍŘKY 1050 mm SVRCHNÍ KOVÁNÍ ROZETOVÉ KRUHOVÉ (BROUŠENÝ NEREZ), KLIKA-KLIKA, ZÁMEK CYLINDRICKÝ, SAMOZAVÍRAČ Z VNITŘNÍ STRANY, ZARÁŽKA DVEŘNÍHO KŘÍDLA, KOORDINÁTOR ZAVÍRÁNÍ KŘÍDEL BAREVNÝ ODSTÍN TMAVĚ MODRÝ POŽÁRNÍ ODOLNOST VIZ PBŘ EW 30 DP3-C, KZ MÍSTNOST Č. 109	-	-	1	KOMPLETNÍ PROVEDENÍ VČETNĚ VŠECH POMOCNÝCH KONSTRUKCÍ, PRVKŮ A KOTEVNÍHO MATERIÁLU, DODÁVKA VÝPLNĚ BUDE OBSAHOVAT PŘEKRYTÍ PŘIPOJOVACÍ SPÁRY V INTERIÉRU CELKOVÉ PROVEDENÍ ODSOUHLASIT ARCHITEKTEM STAVBY **PŘESNÝ ROZMĚR VÝROBKU NUTNO PŘED DODÁVKOU ZAMĚŘIT NA STAVBĚ**
		1.NP	1		
		2.NP	-		
		3.NP	-		
		4.NP	-		

VÝPIS ZÁMEČNICKÝCH VÝROBKŮ

INVESTOR: GUMOTEX, a.s., MLÁDEŽNICKÁ 3A, Č.P. 3062, 690 75 BŘECLAV

STAVBA: ROZŠÍŘENÍ VAV CENTRA SPOLEČNOSTI, STAVEBNÍ ÚPRAVY V BUDOVĚ B3

DATUM : 01/2020

LIST Č. : 08

OZN.	SCHEMATICKÉ ZOBRAZENÍ, POPIS, ROZMĚR (mm)	POČET KUSŮ		CELKEM	POZNÁMKA
15/Z	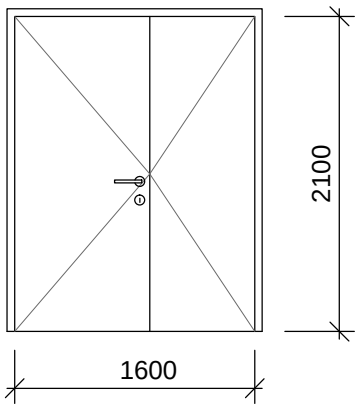 **VNITŘNÍ OCELOVÉ DVEŘE OTOČNÉ DVOUKŘÍDLOVÉ** **S POŽÁRNÍ ODOLNOSTÍ** HLADKÉ, PLNÉ, OSAZENÉ V OCELOVÉ OSTROHRANNÉ ZÁRUBNI PRO ZDIVO TL. 300 mm, BEZ PRAHU, S TĚSNICÍ LIŠTOU JMENOVITÝ (SVĚTLÝ) ROZMĚR: 1600 x 2100 mm HLAVNÍ DVEŘNÍ KŘÍDLO LEVÉ ŠÍŘKY 900 mm SVRCHNÍ KOVÁNÍ ROZETOVÉ KRUHOVÉ (BROUŠENÝ NEREZ), KLIKA-KLIKA, ZÁMEK S CYLINDRICKOU VLOŽKOU, SAMOZAVÍRAČ Z VNITŘNÍ STRANY, ZARÁŽKA DVEŘNÍHO KŘÍDLA, KOORDINÁTOR ZAVÍRÁNÍ KŘÍDEL BAREVNÝ ODSTÍN TMAVĚ MODRÝ POŽÁRNÍ ODOLNOST VIZ PBŘ EW 30 DP3-C, KZ MÍSTNOST Č. 107	- 1.NP 2.NP 3.NP 4.NP	- 1 - - -	1	KOMPLETNÍ PROVEDENÍ VČETNĚ VŠECH POMOCNÝCH KONSTRUKCÍ, PRVKŮ A KOTEVNÍHO MATERIÁLU, DODÁVKA VÝPLNĚ BUDE OBSAHOVAT PŘEKRYTÍ PŘIPOJOVACÍ SPÁRY V INTERIÉRU CELKOVÉ PROVEDENÍ ODSOUHLASIT ARCHITEKTEM STAVBY **PŘESNÝ ROZMĚR VÝROBKU NUTNO PŘED DODÁVKOU ZAMĚŘIT NA STAVBĚ**
16/Z	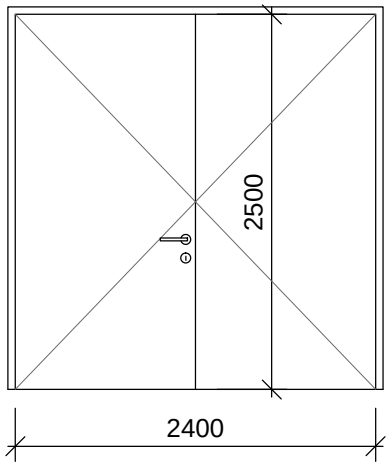 **VNITŘNÍ OCELOVÉ DVEŘE OTOČNÉ DVOUKŘÍDLOVÉ** **S POŽÁRNÍ ODOLNOSTÍ** HLADKÉ, PLNÉ, OSAZENÉ V OCELOVÉ OSTROHRANNÉ ZÁRUBNI PRO MONTÁŽ K ŽB KONSTRUKCI, BEZ PRAHU, S TĚSNICÍ LIŠTOU JMENOVITÝ (SVĚTLÝ) ROZMĚR: 2400 x 2500 mm HLAVNÍ DVEŘNÍ KŘÍDLO LEVÉ ŠÍŘKY 1175 mm SVRCHNÍ KOVÁNÍ ROZETOVÉ KRUHOVÉ (BROUŠENÝ NEREZ), KLIKA-KLIKA, ZÁMEK CYLINDRICKÝ, SAMOZAVÍRAČ Z VNITŘNÍ STRANY, ZARÁŽKA DVEŘNÍHO KŘÍDLA, KOORDINÁTOR ZAVÍRÁNÍ KŘÍDEL BAREVNÝ ODSTÍN TMAVĚ MODRÝ POŽÁRNÍ ODOLNOST VIZ PBŘ EW 30 DP3-C MÍSTNOST Č. 106	- 1.NP 2.NP 3.NP 4.NP	- 1 - - -	1	KOMPLETNÍ PROVEDENÍ VČETNĚ VŠECH POMOCNÝCH KONSTRUKCÍ, PRVKŮ A KOTEVNÍHO MATERIÁLU, DODÁVKA VÝPLNĚ BUDE OBSAHOVAT PŘEKRYTÍ PŘIPOJOVACÍ SPÁRY V INTERIÉRU CELKOVÉ PROVEDENÍ ODSOUHLASIT ARCHITEKTEM STAVBY **PŘESNÝ ROZMĚR VÝROBKU NUTNO PŘED DODÁVKOU ZAMĚŘIT NA STAVBĚ**

VÝPIS ZÁMEČNICKÝCH VÝROBKŮ

INVESTOR: GUMOTEX, a.s., MLÁDEŽNICKÁ 3A, Č.P. 3062, 690 75 BŘECLAV

STAVBA: ROZŠÍŘENÍ VAV CENTRA SPOLEČNOSTI, STAVEBNÍ ÚPRAVY V BUDOVĚ B3

DATUM : 01/2020

LIST Č. : 09

OZN.	SCHEMATICKÉ ZOBRAZENÍ, POPIS, ROZMĚR (mm)	POČET KUSŮ		CELKEM	POZNÁMKA
17/Z	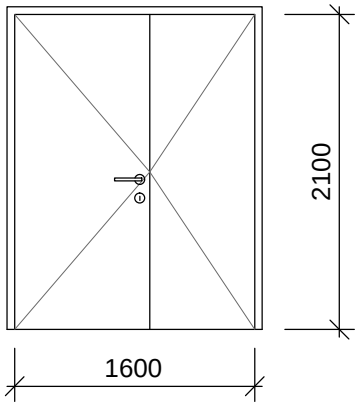 **VNITŘNÍ OCELOVÉ DVEŘE OTOČNÉ DVOUKŘÍDLOVÉ** **S PŘERUŠENÝM TEPELNÝM MOSTEM, S POŽÁRNÍ ODOLNOSTÍ** HLADKÉ, PLNÉ, OSAZENÉ V OCELOVÉ OSTROHRANNÉ ZÁRUBNI PRO ZDIVO TL. 300 mm, PRVKY S PŘERUŠENÝM TEPELNÝM MOSTEM, BEZ PRAHU, S TĚSNICÍ LIŠTOU JMENOVITÝ (SVĚTLÝ) ROZMĚR: 1600 x 2100 mm HLAVNÍ DVEŘNÍ KŘÍDLO LEVÉ ŠÍŘKY 900 mm SVRCHNÍ KOVÁNÍ ROZETOVÉ KRUHOVÉ (BROUŠENÝ NEREZ), KLIKA-KLIKA, ZÁMEK S CYLINDRICKOU VLOŽKOU, SAMOZAVÍRAČ Z VNITŘNÍ STRANY, ZARÁŽKA DVEŘNÍHO KŘÍDLA, KOORDINÁTOR ZAVÍRÁNÍ KŘÍDEL BAREVNÝ ODSTÍN TMAVĚ MODRÝ POŽÁRNÍ ODOLNOST VIZ PBŘ EW 90 DP1-C, KZ MÍSTNOST Č. 105 c	- 1.NP 2.NP 3.NP 4.NP	- 1 - - -	1	KOMPLETNÍ PROVEDENÍ VČETNĚ VŠECH POMOCNÝCH KONSTRUKCÍ, PRVKŮ A KOTEVNÍHO MATERIÁLU, DODÁVKA VÝPLNĚ BUDE OBSAHOVAT PŘEKRYTÍ PŘIPOJOVACÍ SPÁRY V INTERIÉRU CELKOVÉ PROVEDENÍ ODSOUHLASIT ARCHITEKTEM STAVBY **PŘESNÝ ROZMĚR VÝROBKU NUTNO PŘED DODÁVKOU ZAMĚŘIT NA STAVBĚ**
18/Z	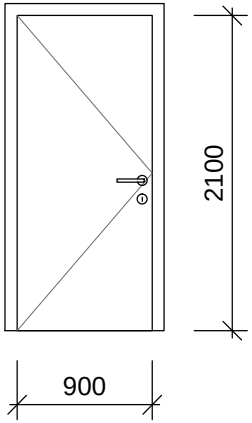 **VNITŘNÍ OCELOVÉ DVEŘE OTOČNÉ S POŽÁRNÍ ODOLNOSTÍ** HLADKÉ, PLNÉ, OSAZENÉ V OCELOVÉ OSTROHRANNÉ ZÁRUBNI PRO ZDIVO TL. 150 mm, BEZ PRAHU, S TĚSNICÍ LIŠTOU DO STAVEBNÍHO OTVORU 1050 x 2175 mm JMENOVITÝ (SVĚTLÝ) ROZMĚR: 900 x 2100 mm SVRCHNÍ KOVÁNÍ ROZETOVÉ KRUHOVÉ (BROUŠENÝ NEREZ), KLIKA-KLIKA, ZÁMEK S CYLINDRICKOU VLOŽKOU, SAMOZAVÍRAČ Z VNITŘNÍ STRANY, ZARÁŽKA DVEŘNÍHO KŘÍDLA BAREVNÝ ODSTÍN TMAVĚ MODRÝ POŽÁRNÍ ODOLNOST VIZ PBŘ EI 30 DP3-C MÍSTNOST Č. 104	- 1.NP 2.NP 3.NP 4.NP	- 1L, 0P - - -	1L, 0P	KOMPLETNÍ PROVEDENÍ VČETNĚ VŠECH POMOCNÝCH KONSTRUKCÍ, PRVKŮ A KOTEVNÍHO MATERIÁLU, DODÁVKA VÝPLNĚ BUDE OBSAHOVAT PŘEKRYTÍ PŘIPOJOVACÍ SPÁRY V INTERIÉRU CELKOVÉ PROVEDENÍ ODSOUHLASIT ARCHITEKTEM STAVBY **PŘESNÝ ROZMĚR VÝROBKU NUTNO PŘED DODÁVKOU ZAMĚŘIT NA STAVBĚ**

VÝPIS ZÁMEČNICKÝCH VÝROBKŮ

INVESTOR:	GUMOTEX, a.s., MLÁDEŽNICKÁ 3A, Č.P. 3062, 690 75 BŘECLAV
STAVBA:	ROZŠÍŘENÍ VAV CENTRA SPOLEČNOSTI, STAVEBNÍ ÚPRAVY V BUDOVĚ B3
DATUM :	01/2020
LIST Č. :	10

OZN.	SCHEMATICKÉ ZOBRAZENÍ, POPIS, ROZMĚR (mm)	POČET KUSŮ		CELKEM	POZNÁMKA
19/Z	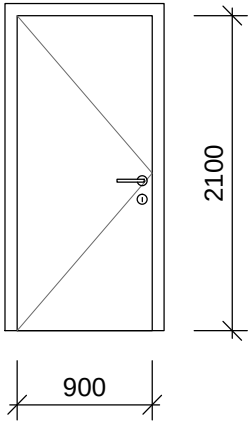 **VNITŘNÍ OCELOVÉ DVEŘE OTOČNÉ S POŽÁRNÍ ODOLNOSTÍ** HLADKÉ, PLNÉ, OSAZENÉ V OCELOVÉ OSTROHRANNÉ ZÁRUBNI PRO ZDIVO TL. 150 mm, BEZ PRAHU, S TĚSNICÍ LIŠTOU DO STAVEBNÍHO OTVORU 1050 x 2175 mm JMENOVITÝ (SVĚTLÝ) ROZMĚR: 900 x 2100 mm SVRCHNÍ KOVÁNÍ ROZETOVÉ KRUHOVÉ (BROUŠENÝ NEREZ), KLIKA-KLIKA, ZÁMEK S CYLINDRICKOU VLOŽKOU, SAMOZAVÍRAČ Z VNITŘNÍ STRANY, ZARÁŽKA DVEŘNÍHO KŘÍDLA BAREVNÝ ODSTÍN TMAVĚ MODRÝ POŽÁRNÍ ODOLNOST VIZ PBŘ EW 30 DP3-C MÍSTNOST Č. 105 c	-	-	1L, 0P	KOMPLETNÍ PROVEDENÍ VČETNĚ VŠECH POMOCNÝCH KONSTRUKCÍ, PRVKŮ A KOTEVNÍHO MATERIÁLU, DODÁVKA VÝPLNĚ BUDE OBSAHOVAT PŘEKRYTÍ PŘIPOJOVACÍ SPÁRY V INTERIÉRU CELKOVÉ PROVEDENÍ ODSOUHLASIT ARCHITEKTEM STAVBY **PŘESNÝ ROZMĚR VÝROBKU NUTNO PŘED DODÁVKOU ZAMĚŘIT NA STAVBĚ**
		1.NP	1L, 0P		
		2.NP	-		
		3.NP	-		
		4.NP	-		
20/Z	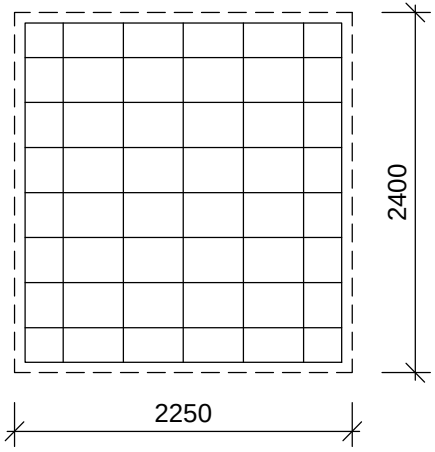 **OCELOVÁ OKENNÍ MŘÍŽ** VENKOVNÍ OCELOVÁ MŘÍŽ Z PLOCHÉ A KRUHOVÉ TYČE PRO STAVEBNÍ OTVOR 2250 x 2400 mm - SVISLÉ PRVKY Z PLOCHÉ TYČE 5/40 mm PO CCA 400 mm - VODOROVNÉ PRVKY Z TYČE Ø 8 mm PO CCA 300 mm - OBVODOVÝ RÁM PLOCHÉ TYČE 5/40 mm POVRCHOVÁ ÚPRAVA DVOJNÁSOBNÝM ZÁKLADNÍM NÁTĚREM A DVOJNÁSOBNÝM KRYCÍM NÁTĚREM (RAL 9007 - ŠEDÝ HLINÍK), KOTVENÍ DO ZDIVA A ŽB M.Č. 108	-	-	1kpl	KOMPLETNÍ PROVEDENÍ VČETNĚ VŠECH POMOCNÝCH KONSTRUKCÍ, PRVKŮ A KOTEVNÍHO MATERIÁLU, CELKOVÉ PROVEDENÍ ODSOUHLASIT ARCHITEKTEM STAVBY **PŘESNÝ ROZMĚR VÝROBKU NUTNO PŘED DODÁVKOU ZAMĚŘIT NA STAVBĚ**
		1.NP	1		
		2.NP	-		
		3.NP	-		
		4.NP	-		

VÝPIS ZÁMEČNICKÝCH VÝROBKŮ

INVESTOR:	GUMOTEX, a.s., MLÁDEŽNICKÁ 3A, Č.P. 3062, 690 75 BŘECLAV	DATUM : 01/2020
STAVBA:	ROZŠÍŘENÍ VAV CENTRA SPOLEČNOSTI, STAVEBNÍ ÚPRAVY V BUDOVĚ B3	LIST Č. : 11

OZN.	SCHEMATICKÉ ZOBRAZENÍ, POPIS, ROZMĚR (mm)	POČET KUSŮ		CELKEM	POZNÁMKA
21/Z	**VYZNAČOVACÍ PILÍŘ VRATOVÉHO OTVORU** - SYSTÉMOVÉ ŘEŠENÍ - OCELOVÝ PROFIL TR cca Ø120 mm S UZAVŘENÍM - VÝŠKA 1,0 m - POVRCHOVÁ ÚPRAVA ŽÁROVÝMN ZINKOVÁNÍM - ŽLUTÉ PRUHY - KOTVENÍ POMOCÍ PLECHU A CHEMICKÝCH KOTEV, U VNĚJŠÍCH PILÍŘŮ DO ZÁKLADOVÝCH PATEK, KOTVENÍ VNITŘNÍCH PILÍŘŮ PAK DO ŽB KONSTRUKCE PODLAHOVÉ DESKY	-	-	14	KOMPLETNÍ PROVEDENÍ VČETNĚ VŠECH POMOCNÝCH KONSTRUKCÍ, PRVKŮ A KOTEVNÍHO MATERIÁLU **PŘESNÝ ROZMĚR VÝROBKU NUTNO PŘED DODÁVKOU ZAMĚŘIT NA STAVBĚ**
		1.NP	8 VNI, 6 VNĚ		
		2.NP	-		
		3.NP	-		
		4.NP	-		
22/Z	ČELNÍ POHLED Z INTERIÉRU - GEOMETRICKÉ SCHÉMA S ORIENTAČNÍMI ROZMĚRY 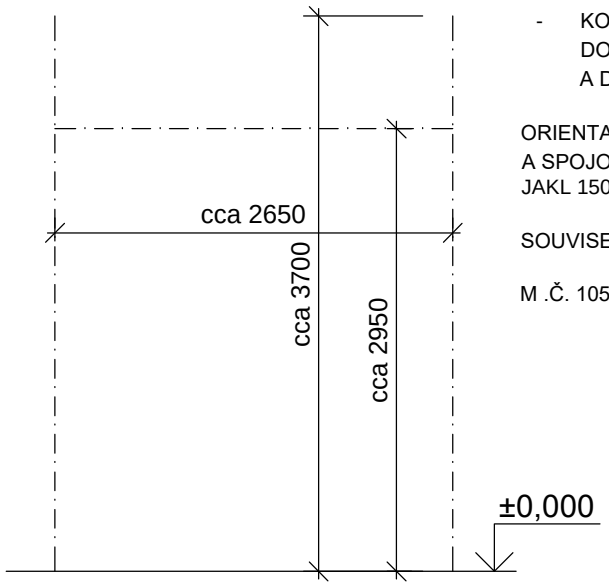 **OCELOVÝ RÁM PRO OSAZENÍ VRAT** - OCELOVÝ PROFIL JAKL 150/100/5 mm - POVRCHOVÁ ÚPRAVA DVOJNÁSOBNÝM ZÁKLADNÍM A DVOJNÁSOBNÝM KRYCÍM NÁTĚREM RAL 9007 (ŠEDÝ HLINÍK) - KOTVENÍ POMOCÍ PLECHU A CHEMICKÝCH KOTEV DO ŽB KONSTRUKCE PODLAHOVÉ DESKY A DO OBVODOVÉ ŽB A ZDĚNÉ KONSTRUKCE ORIENTAČNÍ HMOTNOST OK BEZ KOTEVNÍHO A SPOJOVACÍHO MATERIÁLU: JAKL 150/100/5 17,751 kg/m, CELKEM 10,1 mb, 179,3 kg SOUVISEJÍCÍ POLOŽKA 04/Z M .Č. 105 a	-	-	1kpl	KOMPLETNÍ PROVEDENÍ VČETNĚ VŠECH POMOCNÝCH KONSTRUKCÍ, PRVKŮ A KOTEVNÍHO MATERIÁLU **PŘESNÝ ROZMĚR VÝROBKU NUTNO PŘED DODÁVKOU ZAMĚŘIT NA STAVBĚ**
		1.NP	1		
		2.NP	-		
		3.NP	-		
		4.NP	-		

VÝPIS ZÁMEČNICKÝCH VÝROBKŮ

INVESTOR:	GUMOTEX, a.s., MLÁDEŽNICKÁ 3A, Č.P. 3062, 690 75 BŘECLAV	DATUM : 01/2020
STAVBA:	ROZŠÍŘENÍ VAV CENTRA SPOLEČNOSTI, STAVEBNÍ ÚPRAVY V BUDOVĚ B3	LIST Č. : 12

OZN.	SCHEMATICKÉ ZOBRAZENÍ, POPIS, ROZMĚR (mm)	POČET KUSŮ		CELKEM	POZNÁMKA
23/Z		-	-	1kpl	KOMPLETNÍ PROVEDENÍ VČETNĚ VŠECH POMOCNÝCH KONSTRUKCÍ, PRVKŮ A KOTEVNÍHO MATERIÁLU
		1.NP	1		
		2.NP	-		
		3.NP	-		
		4.NP	-		
					PŘESNÝ ROZMĚR VÝROBKU NUTNO PŘED DODÁVKOU ZAMĚŘIT NA STAVBĚ

ČELNÍ POHLED Z INTERIÉRU - GEOMETRICKÉ SCHÉMA S ORIENTAČNÍMI ROZMĚRY

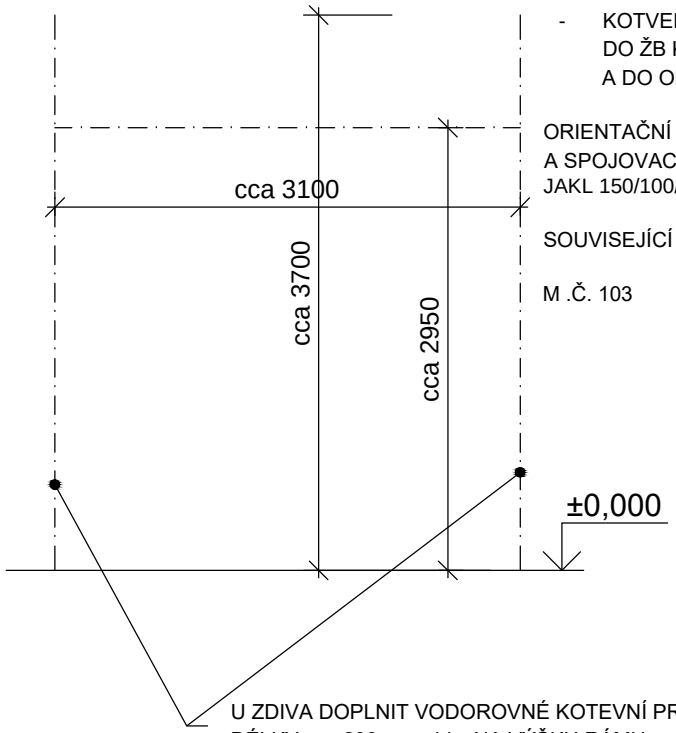

OCELOVÝ RÁM PRO OSAZENÍ VRAT

- OCELOVÝ PROFIL JAKL 150/100/5 mm
- POVRCHOVÁ ÚPRAVA DVOJNÁSOBNÝM ZÁKLADNÍM A DVOJNÁSOBNÝM KRYCÍM NÁTĚREM RAL 9007 (ŠEDÝ HLINÍK)
- KOTVENÍ POMOCÍ PLECHU A CHEMICKÝCH KOTEV DO ŽB KONSTRUKCE PODLAHOVÉ DESKY A DO OBVODOVÉ ŽB A ZDĚNÉ KONSTRUKCE

ORIENTAČNÍ HMOTNOST OK BEZ KOTEVNÍHO A SPOJOVACÍHO MATERIÁLU:
JAKL 150/100/5 17,751 kg/m, CELKEM 12,1 mb, 214,8 kg

SOUVISEJÍCÍ POLOŽKA 04/Z

M .Č. 103

VÝPIS ZÁMEČNICKÝCH VÝROBKŮ

INVESTOR:	GUMOTEX, a.s., MLÁDEŽNICKÁ 3A, Č.P. 3062, 690 75 BŘECLAV	DATUM : 01/2020
STAVBA:	ROZŠÍŘENÍ VAV CENTRA SPOLEČNOSTI, STAVEBNÍ ÚPRAVY V BUDOVĚ B3	LIST Č. : 13

OZN.	SCHEMATICKÉ ZOBRAZENÍ, POPIS, ROZMĚR (mm)	POČET KUSŮ		CELKEM	POZNÁMKA
24/Z		-	-	1kpl	KOMPLETNÍ PROVEDENÍ VČETNĚ VŠECH POMOCNÝCH KONSTRUKCÍ, PRVKŮ A KOTEVNÍHO MATERIÁLU
		1.NP	1		
		2.NP	-		
		3.NP	-		
		4.NP	-		

ČELNÍ POHLED Z INTERIÉRU - GEOMETRICKÉ SCHÉMA S ORIENTAČNÍMI ROZMĚRY

OCELOVÝ RÁM PRO OSAZENÍ VRAT

- OCELOVÝ PROFIL JAKL 150/100/5 mm
- POVRCHOVÁ ÚPRAVA DVOJNÁSOBNÝM ZÁKLADNÍM A DVOJNÁSOBNÝM KRYCÍM NÁTĚREM RAL 9007 (ŠEDÝ HLINÍK)
- KOTVENÍ POMOCÍ PLECHU A CHEMICKÝCH KOTEV DO ŽB KONSTRUKCE PODLAHOVÉ DESKY A DO OBVODOVÉ ŽB A ZDĚNÉ KONSTRUKCE

ORIENTAČNÍ HMOTNOST OK BEZ KOTEVNÍHO A SPOJOVACÍHO MATERIÁLU:
JAKL 150/100/5 17,751 kg/m, CELKEM 10,5 mb, 186,4 kg

SOUVISEJÍCÍ POLOŽKA 03/Z

M .Č. 103

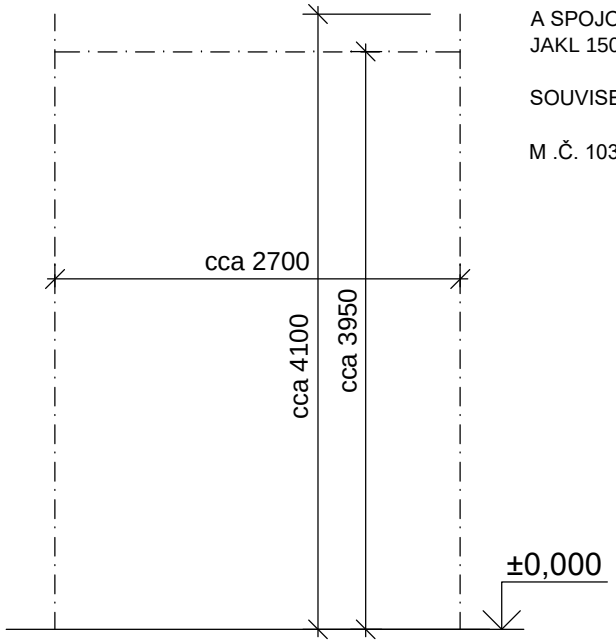

PŘESNÝ ROZMĚR VÝROBKU NUTNO PŘED DODÁVKOU ZAMĚŘIT NA STAVBĚ

VÝPIS ZÁMEČNICKÝCH VÝROBKŮ

INVESTOR:	GUMOTEX, a.s., MLÁDEŽNICKÁ 3A, Č.P. 3062, 690 75 BŘECLAV	DATUM : 01/2020
STAVBA:	ROZŠÍŘENÍ VAV CENTRA SPOLEČNOSTI, STAVEBNÍ ÚPRAVY V BUDOVĚ B3	LIST Č. : 14

OZN.	SCHEMATICKÉ ZOBRAZENÍ, POPIS, ROZMĚR (mm)	POČET KUSŮ		CELKEM	POZNÁMKA
25/Z		-	-	1kpl	KOMPLETNÍ PROVEDENÍ VČETNĚ VŠECH POMOCNÝCH KONSTRUKCÍ, PRVKŮ A KOTEVNÍHO MATERIÁLU
		1.NP	1		
		2.NP	-		
		3.NP	-		
		4.NP	-		
					PŘESNÝ ROZMĚR VÝROBKU NUTNO PŘED DODÁVKOU ZAMĚŘIT NA STAVBĚ

ČELNÍ POHLED Z INTERIÉRU - GEOMETRICKÉ SCHÉMA S ORIENTAČNÍMI ROZMĚRY

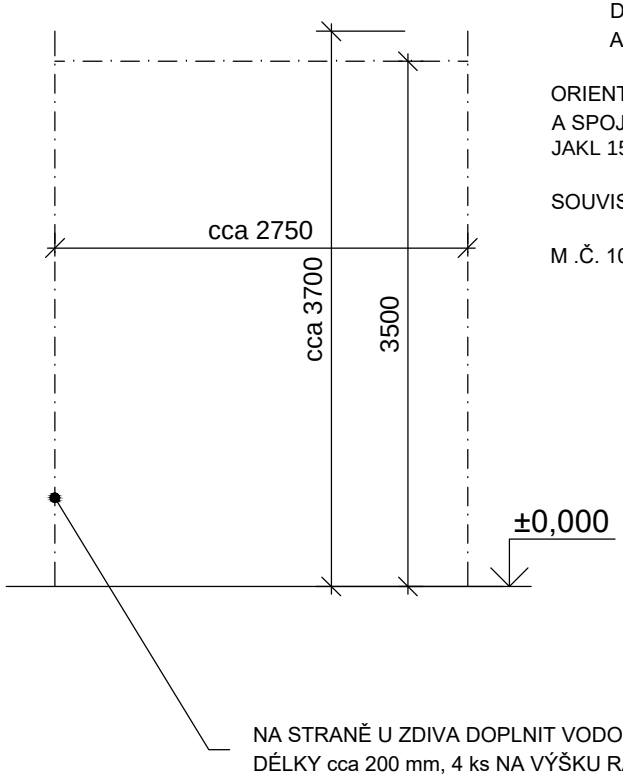

OCELOVÝ RÁM PRO OSAZENÍ VRAT

- OCELOVÝ PROFIL JAKL 150/100/5 mm
- POVRCHOVÁ ÚPRAVA DVOJNÁSOBNÝM ZÁKLADNÍM A DVOJNÁSOBNÝM KRYCÍM NÁTĚREM RAL 9007 (ŠEDÝ HLINÍK)
- KOTVENÍ POMOCÍ PLECHU A CHEMICKÝCH KOTEV DO ŽB KONSTRUKCE PODLAHOVÉ DESKY A DO OBVODOVÉ ŽB A ZDĚNÉ KONSTRUKCE

ORIENTAČNÍ HMOTNOST OK BEZ KOTEVNÍHO A SPOJOVACÍHO MATERIÁLU:
JAKL 150/100/5 17,751 kg/m, CELKEM 10,9 mb, 193,5 kg

SOUVISEJÍCÍ POLOŽKA 02/Z

M .Č. 105 C

VÝPIS ZÁMEČNICKÝCH VÝROBKŮ

INVESTOR: GUMOTEX, a.s., MLÁDEŽNICKÁ 3A, Č.P. 3062, 690 75 BŘECLAV		DATUM : 01/2020
STAVBA: ROZŠÍŘENÍ VAV CENTRA SPOLEČNOSTI, STAVEBNÍ ÚPRAVY V BUDOVĚ B3		LIST Č. : 15

OZN.	SCHEMATICKÉ ZOBRAZENÍ, POPIS, ROZMĚR (mm)	POČET KUSŮ	CELKEM	POZNÁMKA
26/Z	**VNITŘNÍ OCELOVÉ SCHODIŠŤOVÉ ZÁBRADLÍ** - KONSTRUKCE Z OCELOVÉ PLOCHÉ TYČE - OBVODOVÝ RÁM Z TYČE 40 x 6 mm - SVISLÁ VÝPLŇ Z TYČE 40 x 4 mm (PO MAX. 120 mm) - SESTAVA POLÍ O VYZNAČENÝCH ROZMĚRECH VZÁJEMNĚ SPOJENÁ ŠROUBOVÝMI SPOJI S DISTANČNÍMI PODLOŽKAMI - KOTVENO DO ŽB KONSTRUKCE SCHODIŠŤOVÝCH RAMEN A STROPNÍ KONSTRUKCE POMOCÍ CHEMICKÝCH KOTEV SE ŠROUBY M10 PŘES SPODNÍ PÁS JEDNOTLIVÝCH MONTÁŽNÍCH POLÍ - POVRCHOVÁ ÚPRAVA NÁTĚREM, BAREVNÝ ODSTÍN RAL 7016 ANTRACIT	1.NP, 2.NP	1 kpl	

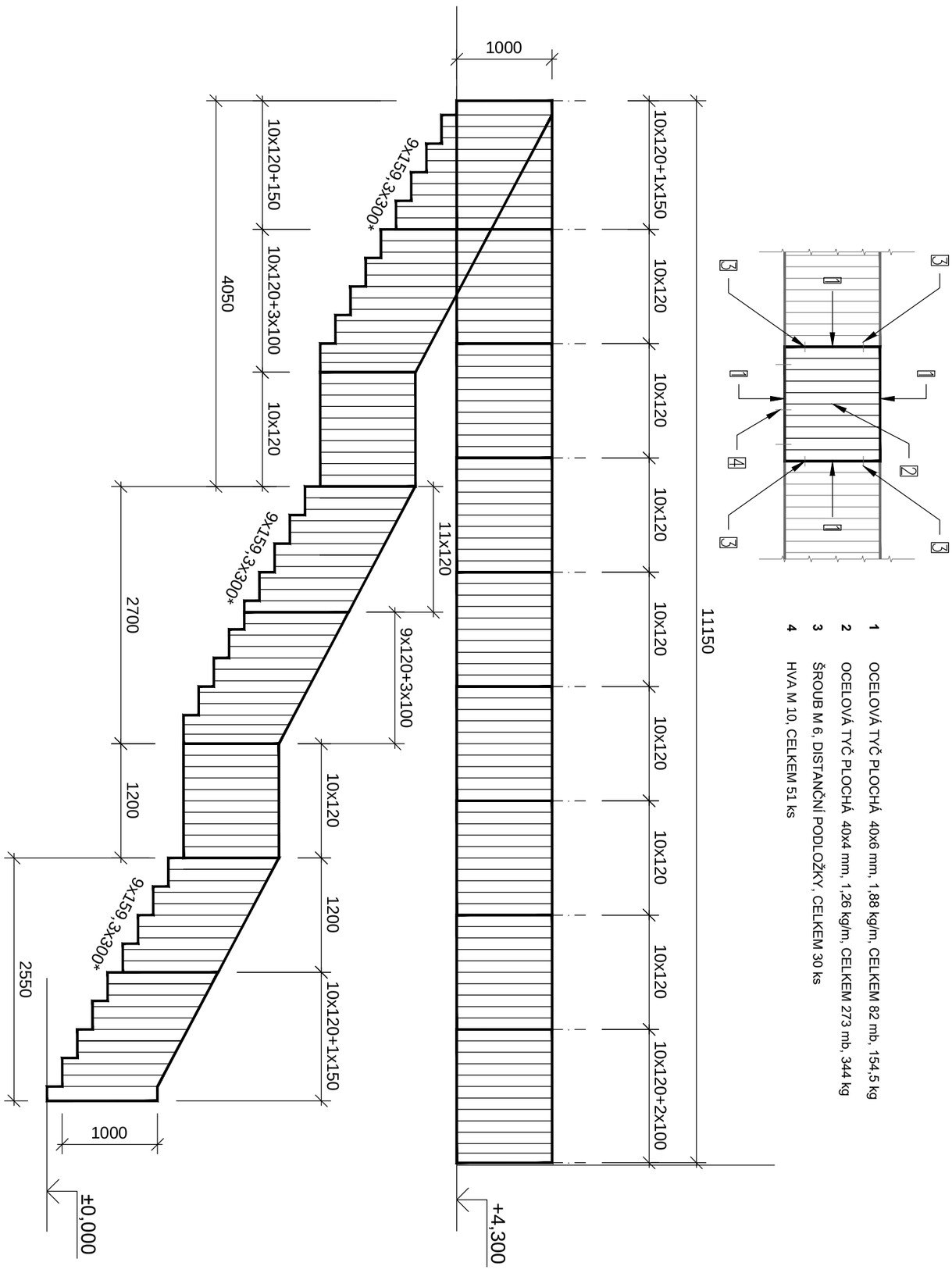

PŘESNÝ ROZMĚR VÝROBKU NUTNO PŘED DODÁVKOU ZAMĚŘIT NA STAVBĚ

VÝPIS ZÁMEČNICKÝCH VÝROBKŮ

INVESTOR: GUMOTEX, a.s., MLÁDEŽNICKÁ 3A, Č.P. 3062, 690 75 BŘECLAV

STAVBA: ROZŠÍŘENÍ VAV CENTRA SPOLEČNOSTI, STAVEBNÍ ÚPRAVY V BUDOVĚ B3

DATUM : 01/2020

LIST Č. : 16

OZN.	SCHEMATICKÉ ZOBRAZENÍ, POPIS, ROZMĚR (mm)	POČET KUSŮ		CELKEM	POZNÁMKA
27 / Z	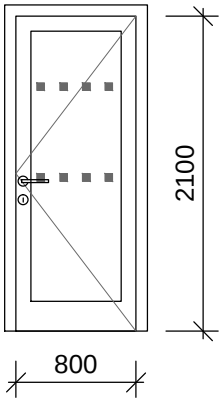 **VNITŘNÍ HLINÍKOVÉ DVEŘE OTOČNÉ S POŽÁRNÍ ODOLNOSTÍ** DVEŘE JEDNOKŘÍDLOVÉ PROSKLENÉ, V SYSTÉMOVÉ HLINÍKOVÉ ZÁRUBNI, DVEŘE BEZ PRAHU, S TĚSNICÍ LIŠTOU, ZAKLENÍ BEZPEČNOSTNÍM DVOJSKLEM, Rw = 38 dB SVĚTLÝ ROZMĚR 800 x 2100 mm (PRAVÉ) OSAZENÍ V SÁDROVLÁKNITÉ KONSTRUKCI TLOUŠŤKY 150 mm SVRCHNÍ KOVÁNÍ ROZETOVÉ KRUHOVÉ (BROUŠENÝ NEREZ), KLIKA-KLIKA, ZÁMEK S CYLINDRICKOU VLOŽKOU, S PANIKOVOU FUNKCÍ, SAMOZAVÍRAČ ZEVNITŘ, ZARÁŽKA DVEŘNÍHO KŘÍDLA POVRCHOVÁ ÚPRAVA ELOX POŽÁRNÍ ODOLNOST VIZ PBŘ EI 30 DP3 - C PANIKOVÁ KLIKA VE SMĚRU ÚNIKU DLE PBŘ MÍSTNOST Č. 209	-	-	0L, 1P	KOMPLETNÍ PROVEDENÍ VČETNĚ VŠECH POMOCNÝCH KONSTRUKCÍ, PRVKŮ A KOTEVNÍHO MATERIÁLU, DODÁVKA VÝPLNĚ BUDE OBSAHOVAT PŘEKRYTÍ PŘIPOJOVACÍ SPÁRY V INTERIÉRU GRAFICKÉ ZNAČENÍ PROSKLENÉ PLOCHY DLE VYHLÁŠKY 398/2009 SB. BUDE SOUČÁSTÍ ŘEŠENÍ INTERIÉRU CELKOVÉ PROVEDENÍ ODSOUHLASIT ARCHITEKTEM STAVBY **PŘESNÝ ROZMĚR VÝROBKU NUTNO PŘED DODÁVKOU ZAMĚŘIT NA STAVBĚ**
		1.NP	-		
		2.NP	0L, 1P		
		3.NP	-		
		4.NP	-		
28 / Z	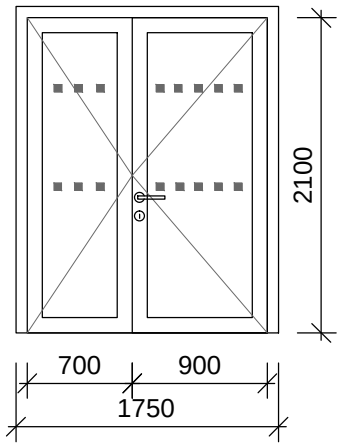 **VNITŘNÍ HLINÍKOVÉ DVEŘE OTOČNÉ S POŽÁRNÍ ODOLNOSTÍ** DVEŘE DVOUKŘÍDLÉ, HLINÍKOVÉ PROSKLENÉ V SYSTÉMOVÉ HLINÍKOVÉ ZÁRUBNI, BEZ PRAHU, S TĚSNICÍ LIŠTOU, ZAKLENÍ BEZPEČNOSTNÍM DVOJKLEM, Rw = 36 dB DO SÁDROVLÁKNITÉ PŘÍČKY TLOUŠŤKY 150 mm SVĚTLÝ ROZMĚR DVEŘÍ 1600 x 2100 mm HLAVNÍ DVEŘNÍ KŘÍDLO PRAVÉ ŠÍŘKY 900 mm SVRCHNÍ KOVÁNÍ ROZETOVÉ KRUHOVÉ (BROUŠENÝ NEREZ), KLIKA-KLIKA, ZÁMEK S CYLINDRICKOU VLOŽKOU, SAMOZAVÍRAČ ZEVNITŘ, KOORDINÁTOR DVEŘNÍCH KŘÍDEL, ZARÁŽKA DVEŘNÍHO KŘÍDLA POVRCHOVÁ ÚPRAVA ELOX POŽÁRNÍ ODOLNOST VIZ PBŘ EI 30 DP3 - C,KZ MÍSTNOST Č. 209	-	-	1	KOMPLETNÍ PROVEDENÍ VČETNĚ VŠECH POMOCNÝCH KONSTRUKCÍ, PRVKŮ A KOTEVNÍHO MATERIÁLU, DODÁVKA VÝPLNĚ BUDE OBSAHOVAT PŘEKRYTÍ PŘIPOJOVACÍ SPÁRY V INTERIÉRU GRAFICKÉ ZNAČENÍ PROSKLENÉ PLOCHY DLE VYHLÁŠKY 398/2009 SB. BUDE SOUČÁSTÍ ŘEŠENÍ INTERIÉRU CELKOVÉ PROVEDENÍ ODSOUHLASIT ARCHITEKTEM STAVBY **PŘESNÝ ROZMĚR VÝROBKU NUTNO PŘED DODÁVKOU ZAMĚŘIT NA STAVBĚ**
		1.NP	-		
		2.NP	1		
		3.NP	-		
		4.NP	-		

VÝPIS ZÁMEČNICKÝCH VÝROBKŮ

INVESTOR: GUMOTEX, a.s., MLÁDEŽNICKÁ 3A, Č.P. 3062, 690 75 BŘECLAV

STAVBA: ROZŠÍŘENÍ VAV CENTRA SPOLEČNOSTI, STAVEBNÍ ÚPRAVY V BUDOVĚ B3

DATUM : 01/2020

LIST Č. : 17

OZN.	SCHEMATICKÉ ZOBRAZENÍ, POPIS, ROZMĚR (mm)	POČET KUSŮ		CELKEM	POZNÁMKA
29 / Z	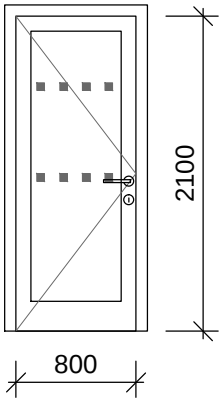 **VNITŘNÍ HLINÍKOVÉ DVEŘE OTOČNÉ S POŽÁRNÍ ODOLNOSTÍ** DVEŘE JEDNOKŘÍDLOVÉ PROSKLENÉ, V SYSTÉMOVÉ HLINÍKOVÉ ZÁRUBNI, DVEŘE BEZ PRAHU, S TĚSNICÍ LIŠTOU, ZAKLENÍ BEZPEČNOSTNÍM DVOJKLEM, Rw = 38 dB SVĚTLÝ ROZMĚR 800 x 2100 mm (LEVÉ) OSAZENÍ V SÁDROVLÁKNITÉ KONSTRUKCI TLOUŠŤKY 150 mm SVRCHNÍ KOVÁNÍ ROZETOVÉ KRUHOVÉ (BROUŠENÝ NEREZ), KLIKA-KLIKA, ZÁMEK S CYLINDRICKOU VLOŽKOU, SAMOZAVÍRAČ, ZARÁŽKA DVEŘNÍHO KŘÍDLA POVRCHOVÁ ÚPRAVA ELOX POŽÁRNÍ ODOLNOST VIZ PBŘ EW 30 DP3 - C MÍSTNOST Č. 211	-	-	1L,0P	KOMPLETNÍ PROVEDENÍ VČETNĚ VŠECH POMOCNÝCH KONSTRUKCÍ, PRVKŮ A KOTEVNÍHO MATERIÁLU, DODÁVKA VÝPLNĚ BUDE OBSAHOVAT PŘEKRYTÍ PŘIPOJOVACÍ SPÁRY V INTERIÉRU GRAFICKÉ ZNAČENÍ PROSKLENÉ PLOCHY DLE VYHLÁŠKY 398/2009 SB. BUDE SOUČÁSTÍ ŘEŠENÍ INTERIÉRU CELKOVÉ PROVEDENÍ ODSOUHLASIT ARCHITEKTEM STAVBY **PŘESNÝ ROZMĚR VÝROBKU NUTNO PŘED DODÁVKOU ZAMĚŘIT NA STAVBĚ**
		1.NP	-		
		2.NP	1L,0P		
		3.NP	-		
		4.NP	-		
30 / Z	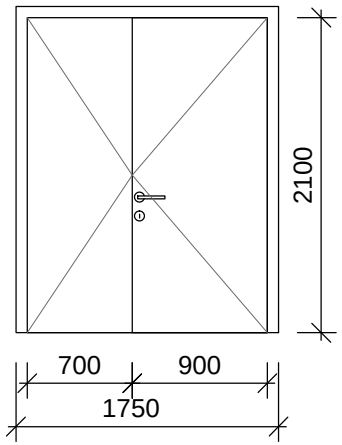 **VNITŘNÍ OCELOVÉ DVEŘE OTOČNÉ DVOUKŘÍDLÉ** DVEŘE DVOUKŘÍDLÉ, HLADKÉ, PLNÉ, V SYSTÉMOVÉ OCELOVÉ ZÁRUBNI, (ZDIVO TLOUŠŤKY 300 mm - PŘED DODÁVKOU OVĚŘIT), DVEŘE BEZ PRAHU, S TĚSNICÍ LIŠTOU, SVĚTLÝ ROZMĚR DVEŘÍ 1600 x 2100 mm HLAVNÍ DVEŘNÍ KŘÍDLO PRAVÉ ŠÍŘKY 900 mm SVRCHNÍ KOVÁNÍ ROZETOVÉ KRUHOVÉ (BROUŠENÝ NEREZ), KLIKA-KLIKA, ZÁMEK S CYLINDRICKOU VLOŽKOU, ZARÁŽKA DVEŘNÍHO KŘÍDLA BAREVNÝ ODSTÍN TMAVĚ MODRÝ MÍSTNOST Č. 203	-	-	1	KOMPLETNÍ PROVEDENÍ VČETNĚ VŠECH POMOCNÝCH KONSTRUKCÍ, PRVKŮ A KOTEVNÍHO MATERIÁLU, DODÁVKA VÝPLNĚ BUDE OBSAHOVAT PŘEKRYTÍ PŘIPOJOVACÍ SPÁRY V INTERIÉRU CELKOVÉ PROVEDENÍ ODSOUHLASIT ARCHITEKTEM STAVBY **PŘESNÝ ROZMĚR VÝROBKU NUTNO PŘED DODÁVKOU ZAMĚŘIT NA STAVBĚ**
		1.NP	-		
		2.NP	1		
		3.NP	-		
		4.NP	-		

VÝPIS ZÁMEČNICKÝCH VÝROBKŮ

INVESTOR: GUMOTEX, a.s., MLÁDEŽNICKÁ 3A, Č.P. 3062, 690 75 BŘECLAV

STAVBA: ROZŠÍŘENÍ VAV CENTRA SPOLEČNOSTI, STAVEBNÍ ÚPRAVY V BUDOVĚ B3

DATUM : 01/2020

LIST Č. : 18

OZN.	SCHEMATICKÉ ZOBRAZENÍ, POPIS, ROZMĚR (mm)	POČET KUSŮ		CELKEM	POZNÁMKA
31/Z	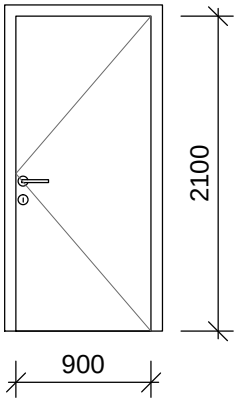 **VNITŘNÍ OCELOVÉ DVEŘE OTOČNÉ S POŽÁRNÍ ODOLNOSTÍ** DVEŘE JEDNOKŘÍDLOVÉ HLADKÉ, PLNÉ, V SYSTÉMOVÉ OCELOVÉ ZÁRUBNI, DVEŘE BEZ PRAHU, S TĚSNICÍ LIŠTOU, (ZDIVO TLOUŠŤKY 300 mm - PŘED DODÁVKOU OVĚŘIT), JMENOVITÝ (SVĚTLÝ) ROZMĚR 900 x 2100 mm SVRCHNÍ KOVÁNÍ ROZETOVÉ KRUHOVÉ (BROUŠENÝ NEREZ), KLIKA-KLIKA, ZÁMEK S CYLINDRICKOU VLOŽKOU, SAMOZAVÍRAČ ZEVNITŘ, ZARÁŽKA DVEŘNÍHO KŘÍDLA BAREVNÝ ODSTÍN TMAVĚ MODRÝ POŽÁRNÍ ODOLNOST VIZ PBŘ EW 30 DP3 - C MÍSTNOST Č. 203	-	-	1	KOMPLETNÍ PROVEDENÍ VČETNĚ VŠECH POMOCNÝCH KONSTRUKCÍ, PRVKŮ A KOTEVNÍHO MATERIÁLU, DODÁVKA VÝPLNĚ BUDE OBSAHOVAT PŘEKRYTÍ PŘIPOJOVACÍ SPÁRY V INTERIÉRU CELKOVÉ PROVEDENÍ ODSOUHLASIT ARCHITEKTEM STAVBY
		1.NP	-		
		2.NP	1		
		3.NP	-		
		4.NP	-		
					PŘESNÝ ROZMĚR VÝROBKU NUTNO PŘED DODÁVKOU ZAMĚŘIT NA STAVBĚ

VÝPIS ZÁMEČNICKÝCH VÝROBKŮ	INVESTOR: GUMOTEX, a.s., MLÁDEŽNICKÁ 3A, Č.P. 3062, 690 75 BŘECLAV	DATUM : 01/2020
	STAVBA: ROZŠÍŘENÍ VAV CENTRA SPOLEČNOSTI, STAVEBNÍ ÚPRAVY V BUDOVĚ B3	LIST Č. : 19

OZN.	SCHEMATICKÉ ZOBRAZENÍ, POPIS, ROZMĚR (mm)	POČET KUSŮ	CELKEM	POZNÁMKA
32/Z	**PŘESTAVITELNÉ PŘÍČKY NEJSOU PŘEDMĚTEM DODÁVKY STAVBY, A NEJSOU SOUČÁSTÍ VÝKAZU VÝMĚR**	2.NP	1 kpl	

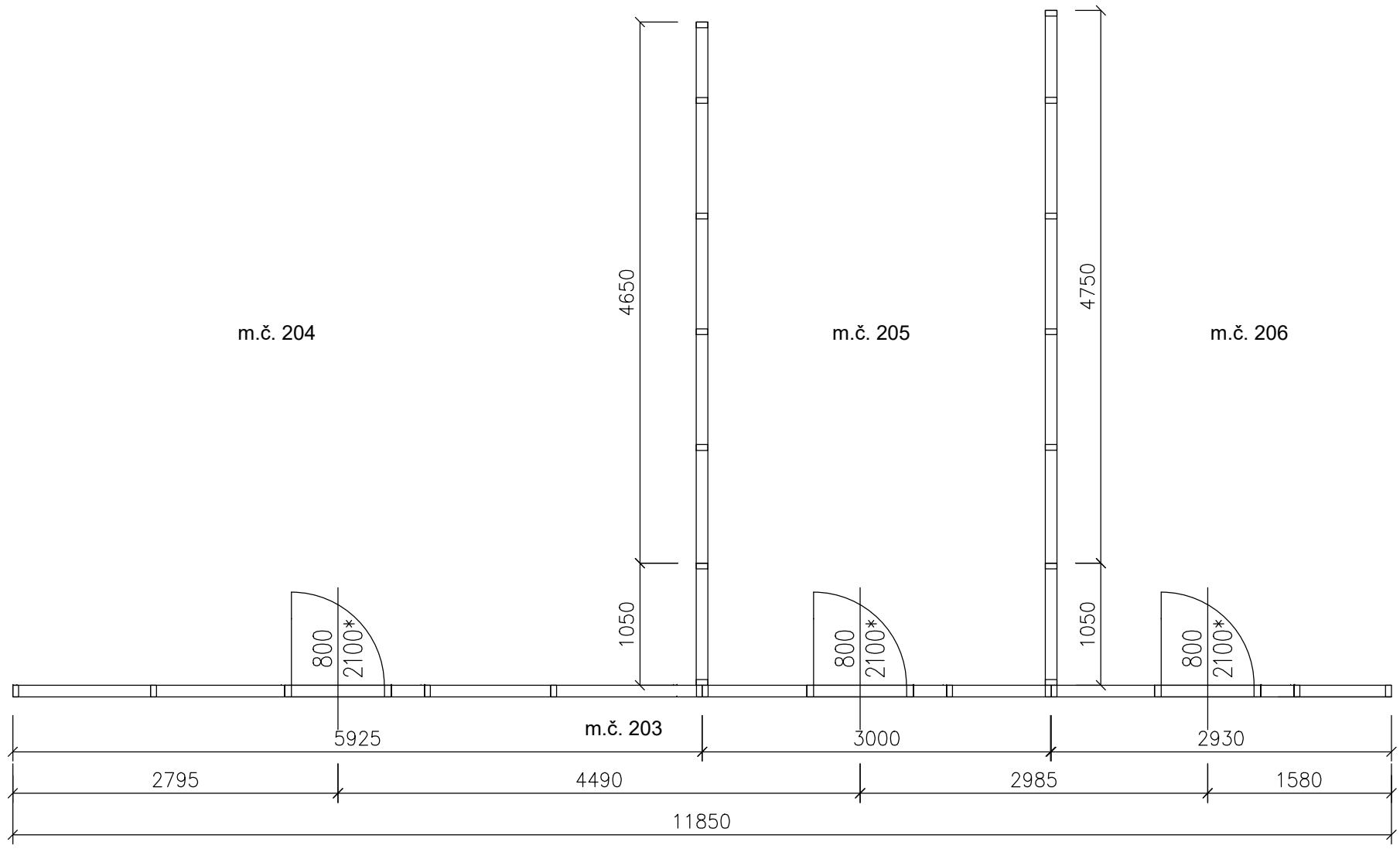

PŘESTAVITELNÁ PROSKLENÁ PŘÍČKA S DVOJITÝM ZASKLENÍM, PLNÝMI DVEŘMI A BOČNÍMI PLNÝMI STĚNAMI V HLINÍKOVÉM RÁMU

Systémová modulární konstrukce z tenkostěnných hliníkových profilů. Konstrukce přemístitelné příčky bude kotvena do podlahy a do pomocné konstrukce nadpraží ukryté v sádrokartonovém opláštění (m.č.211, m.č. 203).

Vnitřní dělicí příčky mezi jednotlivými místnostmi (m.č.212 x m.č. 213 x m.č. 214; m.č.204 x m.č.205 x m.č.206) jsou řešeny s plnými moduly standardní šířky 1000 mm (krajní moduly budou délkově upraveny dle potřeby) s vnitřní zvukovou izolací a vnitřní dutinou umožňující protažení kabeláže pro případné zásuvky + slaboproud. Dveřní křídla budou součástí systémových příček - hladká plná s dekorem dle výběru architekta stavby. Vedle dveří bude vždy umístěn instalační panel pro osazení spínačů, zásuvek a informačního systému.
Prosklené stěny budou vybaveny vnitřními horizontálními hliníkovými žaluziemi s mechanickým ovládáním.
Kompletizovaná dodávka včetně všech pomocných kotevních konstrukcí a prvků, detailů návazností na okolní konstrukce a pod.

- **Výška příček: 2800 mm (rozměr nutno zaměřit a případně upravit dle skutečného stavu)**
- **Tloušťka příček: 100 mm**
- **Barva hliníkových profilů ELOX**
- **Prosklení: dvojité bezpečnostní čiré prosklení na celou výšku osazené v čelní + zadní ploše příčky (zalícované), Rw = 42 dB**
- **Plné moduly (kolmé stěny): tl. 100 mm, povrch lamino HPL barvy bílé, vertikální pohledový spoj viditelný, Rw = 46 dB, součástí plných dílů je od výšky 1 m do 2 m feromagnetická systémová popisovatelná plocha barvy bílé, (týká se obou stran stěny)**
- **Dveřní křídla: jednokřídlé hladké plné dveře o rozměru křídla 800 x 2100 mm, dekor dle výběru architekta stavby, Rw = 40 dB**
  Kování: dělené broušené nerezové kulaté rozety, klika-klika, kartáčovaná nerez, součástí dodávky dveří i podlahové kruhové nerezové zarážky výšky 45 mm
  Instalační panel: vedle dveřního modulu vždy na straně zámku instalační systémový panel tl. 100 mm, šířky 250-280 mm, povrch s dekorem dle výběru architekta stavby
- **Mezi zavěšeným stropním podhledem a nosnou kcí v místě všech prosklených a plných příček bude součástí dodávky prosklených stěn i vertikální přeslech tl. 100 mm pro zamezení přenosu hluku přes stropní podhled**
- **V dutině příčky budou ve vyznačených místech osazeny kovové profily (sloupky) pro vynešení SDK konstrukce nadpraží.**

PŘESNÝ ROZMĚR VÝROBKU NUTNO PŘED DODÁVKOU ZAMĚŘIT NA STAVBĚ

VÝPIS ZÁMEČNICKÝCH VÝROBKŮ	INVESTOR: GUMOTEX, a.s., MLÁDEŽNICKÁ 3A, Č.P. 3062, 690 75 BŘECLAV	DATUM : 01/2020
	STAVBA: ROZŠÍŘENÍ VAV CENTRA SPOLEČNOSTI, STAVEBNÍ ÚPRAVY V BUDOVĚ B3	LIST Č. : 20

OZN.	SCHEMATICKÉ ZOBRAZENÍ, POPIS, ROZMĚR (mm)	POČET KUSŮ	CELKEM	POZNÁMKA
33/Z	**PŘESTAVITELNÉ PŘÍČKY NEJSOU PŘEDMĚTEM DODÁVKY STAVBY, A NEJSOU SOUČÁSTÍ VÝKAZU VÝMĚR**	2.NP	1 kpl	

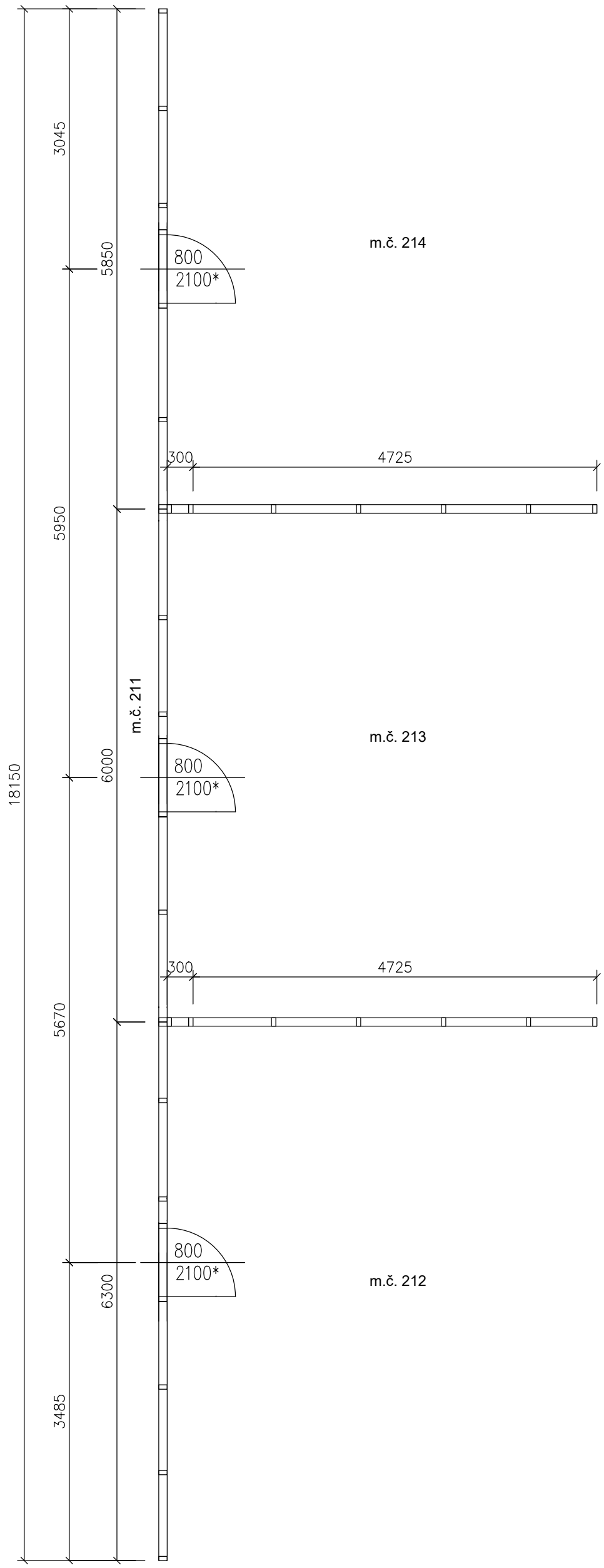

PŘESTAVITELNÁ PROSKLENÁ PŘÍČKA S DVOJITÝM ZASKLENÍM, PLNÝMI DVEŘMI A BOČNÍMI PLNÝMI STĚNAMI V HLINÍKOVÉM RÁMU

Systémová modulární konstrukce z tenkostěnných hliníkových profilů. Konstrukce přemístitelné příčky bude kotvena do podlahy a do pomocné konstrukce nadpraží ukryté v sádrokartonovém opláštění (m.č.211, m.č. 203).

Vnitřní dělicí příčky mezi jednotlivými místnostmi (m.č.212 x m.č. 213 x m.č. 214; m.č.204 x m.č.205 x m.č.206) jsou řešeny s plnými moduly standardní šířky 1000 mm (krajní moduly budou délkově upraveny dle potřeby) s vnitřní zvukovou izolací a vnitřní dutinou umožňující protažení kabeláže pro případné zásuvky + slaboproud. Dveřní křídla budou součástí systémových příček - hladká plná s dekorem dle výběru architekta stavby. Vedle dveří bude vždy umístěn instalační panel pro osazení spínačů, zásuvek a informačního systému.
Prosklené stěny budou vybaveny vnitřními horizontálními hliníkovými žaluziemi s mechanickým ovládáním.
Kompletizovaná dodávka včetně všech pomocných kotevních konstrukcí a prvků, detailů návazností na okolní konstrukce a pod.

- **Výška příček: 2900 mm (rozměr nutno zaměřit a případně upravit dle skutečného stavu)**
- **Tloušťka příček: 100 mm**
- **Barva hliníkových profilů ELOX**
- **Prosklení: dvojité bezpečnostní čiré prosklení na celou výšku osazené v čelní + zadní ploše příčky (zalícované), Rw = 42 dB**
- **Plné moduly (kolmé stěny): tl. 100 mm, povrch lamino HPL barvy bílé, vertikální pohledový spoj viditelný, Rw = 46 dB, součástí plných dílů je od výšky 1 m do 2 m feromagnetická systémová popisovatelná plocha barvy bílé, (týká se obou stran stěny)**
- **Dveřní křídla: jednokřídlé hladké plné dveře o rozměru křídla 800 x 2100 mm, dekor dle výběru architekta stavby, Rw = 40 dB**
  Kování: dělené broušené nerezové kulaté rozety, klika-klika, kartáčovaná nerez, součástí dodávky dveří i podlahové kruhové nerezové zarážky výšky 45 mm
  Instalační panel: vedle dveřního modulu vždy na straně zámku instalační systémový panel tl. 100 mm, šířky 250-280 mm, povrch s dekorem dle výběru architekta stavby
- **Mezi zavěšeným stropním podhledem a nosnou kcí v místě všech prosklených a plných příček bude součástí dodávky prosklených stěn i vertikální přeslech tl. 100 mm pro zamezení přenosu hluku přes stropní podhled**
- **V dutině příčky budou ve vyznačených místech osazeny kovové profily (sloupky) pro vynešení SDK konstrukce nadpraží.**

PŘESNÝ ROZMĚR VÝROBKU NUTNO PŘED DODÁVKOU ZAMĚŘIT NA STAVBĚ

VÝPIS ZÁMEČNICKÝCH VÝROBKŮ

INVESTOR: GUMOTEX, a.s., MLÁDEŽNICKÁ 3A, Č.P. 3062, 690 75 BŘECLAV

STAVBA: ROZŠÍŘENÍ VAV CENTRA SPOLEČNOSTI, STAVEBNÍ ÚPRAVY V BUDOVĚ B3

DATUM : 01/2020

LIST Č. : 21

OZN.	SCHEMATICKÉ ZOBRAZENÍ, POPIS, ROZMĚR (mm)	POČET KUSŮ		CELKEM	POZNÁMKA
34/Z	**KONSTRUKCE PŘÍSTŘEŠKU NAD VSTUPEM** - OCELOVÉ KONZOLY, ŽÁROVĚ ZINKOVANÉ - KRYTINA Z ČIRÉHO BEZPEČNOSTNÍHO SKLA (KOMBINACE KALENÉHO A VRSTVENÉHO SKLA) - SYSTÉMOVÉ ŘEŠENÍ - KOTVENÍ DO ZDIVA/ŽB PŘES ETICS PŮDORYSNÝ ROZMĚR CCA 1300 x 3000 mm EXTERIÉR, VSTUP DO M.Č. 104	-	-	2 kpl	CELKOVÉ PROVEDENÍ ODSOUHLASIT ARCHITEKTEM STAVBY KOMPLETNÍ PROVEDENÍ VČETNĚ VŠECH POMOCNÝCH KONSTRUKCÍ A PRVKŮ A KOTEVNÍHO MATERIÁLU
		1.NP	2		
		2.NP	-		
		3.NP	-		
		4.NP	-		
					PŘESNÝ ROZMĚR VÝROBKU NUTNO PŘED DODÁVKOU ZAMĚŘIT NA STAVBĚ

VÝPIS ZÁMEČNICKÝCH VÝROBKŮ

INVESTOR: GUMOTEX, a.s., MLÁDEŽNICKÁ 3A, Č.P. 3062, 690 75 BŘECLAV

STAVBA: ROZŠÍŘENÍ VAV CENTRA SPOLEČNOSTI, STAVEBNÍ ÚPRAVY V BUDOVĚ B3

DATUM : 01/2020

LIST Č. : 22

OZN.	SCHEMATICKÉ ZOBRAZENÍ, POPIS, ROZMĚR (mm)	POČET KUSŮ		CELKEM	POZNÁMKA
35/Z	**OCELOVÝ STĚNOVÝ ŽEBŘÍK** OCELOVÝ STĚNOVÝ ŽEBŘÍK PRO VÝLEZ NA STŘECHU NAD 4.NP S OCHRANNÝM KOŠEM, PŘEKONÁVANÁ VÝŠKA CCA 6,5 m - PLOŠINA S VÝPLNÍ POROROŠTEM, VÝŠKA ZÁBRADLÍ U VÝSTUPNÍ PLOŠINY 1,1 m, POVRCHOVÁ ÚPRAVA ŽÁROVÝM ZINKOVÁNÍM, ŠROUBOVANÉ SPOJE KOTVENÍ ŽEBŘÍKU DO ZDIVA A ŽB KONSTRUKCE PŘES KONTAKTNÍ ZATEPLENÍ (ETICS) PROVEDENÍ BUDE ODPOVÍDAT POŽADAVKŮM ČSN 74 3282:2014 PEVNÉ KOVOVÉ ŽEBŘÍKY PRO STAVBY ŘEŠENÍ VÝSTUPU ŽEBŘÍKU 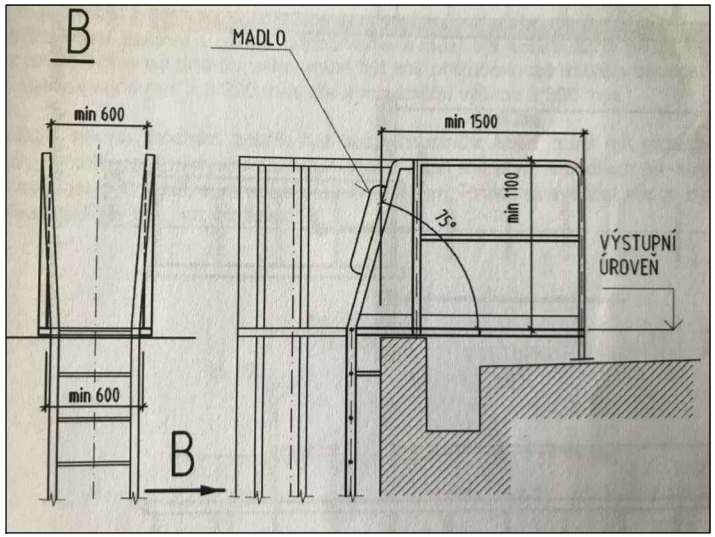 	-	-	1 kpl	CELKOVÉ PROVEDENÍ ODSOUHLASIT ARCHITEKTEM STAVBY KOMPLETNÍ PROVEDENÍ VČETNĚ VŠECH POMOCNÝCH KONSTRUKCÍ A PRVKŮ A KOTEVNÍHO MATERIÁLU
		1.NP	-		
		2.NP	1		
		3.NP	-		
		4.NP	-		

PŘESNÝ ROZMĚR VÝROBKU NUTNO PŘED DODÁVKOU ZAMĚŘIT NA STAVBĚ

VÝPIS ZÁMEČNICKÝCH VÝROBKŮ

INVESTOR: GUMOTEX, a.s., MLÁDEŽNICKÁ 3A, Č.P. 3062, 690 75 BŘECLAV

STAVBA: ROZŠÍŘENÍ VAV CENTRA SPOLEČNOSTI, STAVEBNÍ ÚPRAVY V BUDOVĚ B3

DATUM : 01/2020

LIST Č. : 23

OZN.	SCHEMATICKÉ ZOBRAZENÍ, POPIS, ROZMĚR (mm)	POČET KUSŮ		CELKEM	POZNÁMKA
36/Z	**OCELOVÝ STĚNOVÝ ŽEBŘÍK**	-	-	1 kpl	CELKOVÉ PROVEDENÍ ODSOUHLASIT ARCHITEKTEM STAVBY
	OCELOVÝ STĚNOVÝ ŽEBŘÍK PRO VÝLEZ NA STŘECHU NAD 4.NP S OCHRANNÝM KOŠEM, PŘEKONÁVANÁ VÝŠKA CCA 3,5 m - PLOŠINA S VÝPLNÍ POROROŠTEM, VÝŠKA ZÁBRADLÍ U VÝSTUPNÍ PLOŠINY 1,1 m, POVRCHOVÁ ÚPRAVA ŽÁROVÝM ZINKOVÁNÍM, ŠROUBOVANÉ SPOJE KOTVENÍ ŽEBŘÍKU DO ŽB SLOUPŮ PŘES KONTAKTNÍ ZATEPLENÍ (ETICS)	1.NP	-		KOMPLETNÍ PROVEDENÍ VČETNĚ VŠECH POMOCNÝCH KONSTRUKCÍ A PRVKŮ A KOTEVNÍHO MATERIÁLU
	PROVEDENÍ BUDE ODPOVÍDAT POŽADAVKŮM ČSN 74 3282:2014 PEVNÉ KOVOVÉ ŽEBŘÍKY PRO STAVBY	2.NP	1		
		3.NP	-		
		4.NP	-		
					PŘESNÝ ROZMĚR VÝROBKU NUTNO PŘED DODÁVKOU ZAMĚŘIT NA STAVBĚ

ŘEŠENÍ VÝSTUPU ŽEBŘÍKU

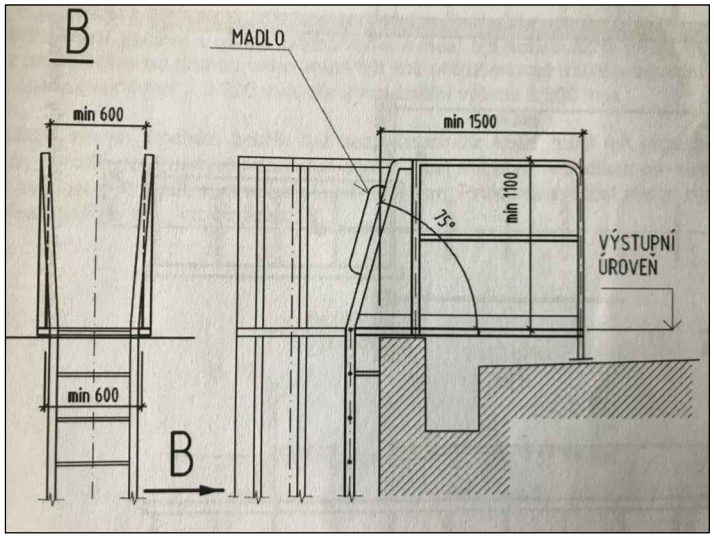

VÝPIS ZÁMEČNICKÝCH VÝROBKŮ

INVESTOR: GUMOTEX, a.s., MLÁDEŽNICKÁ 3A, Č.P. 3062, 690 75 BŘECLAV

STAVBA: ROZŠÍŘENÍ VAV CENTRA SPOLEČNOSTI, STAVEBNÍ ÚPRAVY V BUDOVĚ B3

DATUM : 01/2020

LIST Č. : 24

OZN.	SCHEMATICKÉ ZOBRAZENÍ, POPIS, ROZMĚR (mm)	POČET KUSŮ		CELKEM	POZNÁMKA
		-	-		
37/Z	ZRCADLO - ZAPUŠTĚNÉ DO KERAMICKÉHO OBKLADU - LEPENÉ K PODKLADU UMÍSTĚNÍ A ORIENTAČNÍ ROZMĚRY ZRCADEL (SKUTEČNÝ ROZMĚR ZRCADEL A JEJICH SKUTEŠNÉ UMÍSTĚNÍ BUDE PŘIZPŮSOBENO ROZMĚRŮM VYBRANÉHO OBKLADU A ŘEŠENÍ INTERIÉRU): M. Č. 105 c 600x700 mm, NA OSU UMÝVADLA, SP. HR. +1,250 M. Č. 111 600x700 mm, NA OSU UMÝVADLA, SP. HR. +1,250 M. Č. 217 600x700 mm, NA OSU UMÝVADLA, SP. HR. +1,250 M. Č. 219 600x700 mm, UMÍSTĚNÍ DLE USPOŘÁDÁNÍ INTERIÉRU, SP. HR. +1,250 M. Č. 220 600x700 mm, NA OSU UMÝVADLA, SP. HR. +1,250 M. Č. 221 600x700 mm, UMÍSTĚNÍ DLE USPOŘÁDÁNÍ INTERIÉRU, SP. HR. +1,250 M. Č. 222 1500x700 mm, NA OSU MEZI UMÝVADLY, SP. HR. +1,250 M. Č. 224 1500x700 mm, NA OSU MEZI UMÝVADLY, SP. HR. +1,250	1.NP	-		
		2.NP	-		
		3.NP	-		
		4.NP	-		
					PŘESNÝ ROZMĚR VÝROBKU NUTNO PŘED DODÁVKOU ZAMĚŘIT NA STAVBĚ

VÝPIS ZÁMEČNICKÝCH VÝROBKŮ

INVESTOR: GUMOTEX, a.s., MLÁDEŽNICKÁ 3A, Č.P. 3062, 690 75 BŘECLAV

STAVBA: ROZŠÍŘENÍ VAV CENTRA SPOLEČNOSTI, STAVEBNÍ ÚPRAVY V BUDOVĚ B3

DATUM : 01/2020

LIST Č. : 25

OZN.	SCHEMATICKÉ ZOBRAZENÍ, POPIS, ROZMĚR (mm)	POČET KUSŮ		CELKEM	POZNÁMKA
38/Z	**VENKOVNÍ HLINÍKOVÁ OKENNÍ SESTAVA S DVOUKŘÍDLÝMI DVEŘMI** SYSTÉMOVÉ HLINÍKOVÉ PROFILY S PŘERUŠENÝM TEPELNÝM MOSTEM, OKENNÍ SESTAVA S KŘÍDLY PEVNÝMI A SKLOPNÝMI, DVOUKŘÍDLÉ DVEŘE OTOČNÉ, ZASKLENÍ TEPELNĚ IZOLAČNÍM BEZPEČNOSTNÍM DVOJSKLEM, Uw ≤1,1 W/m²K, (PEVNÉ ZASKLENÍ S POŽÁRNÍ ODOLNOSTÍ) SVĚTLÝ ROZMĚR DVEŘÍ 1800 x 1970 mm - VÝŠKA OTVORU BUDE OVĚŘENA, PŘÍPADNĚ UPRAVENA DLE SKUTEČNÝCH ROZMĚRŮ RELEVANTNÍCH STAVEBNÍCH KONSTRUKCÍ PŘI REALIZACI HLAVNÍ DVEŘNÍ KŘÍDLO LEVÉ ŠÍŘKY 900 mm SVRCHNÍ KOVÁNÍ ROZETOVÉ KRUHOVÉ (BROUŠENÝ NEREZ), KLIKA-KLIKA, ZÁMEK S CYLINDRICKOU VLOŽKOU, SAMOZAVÍRAČ, STAVĚČ KŘÍDEL SKLOPNÁ OKENNÍ KŘÍDLA VYBAVIT SERVOPOHONEM A ELEKTRICKÝM PŘÍVODEM S OVLÁDÁNÍM TLAČÍTKEM NA STĚNĚ V MÍSTNOSTI Č. 211 POVRCHOVÁ ÚPRAVA ELOX POŽÁRNÍ ODOLNOST PEVNÝCH KŘÍDEL VIZ PBŘ EW 30 DP1	-	-	1	KOMPLETNÍ PROVEDENÍ VČETNĚ VŠECH POMOCNÝCH KONSTRUKCÍ, PRVKŮ A KOTEVNÍHO MATERIÁLU, CELKOVÉ PROVEDENÍ ODSOUHLASIT ARCHITEKTEM STAVBY
		1.NP	-		
		2.NP	1		
		3.NP	-		
		4.NP	-		

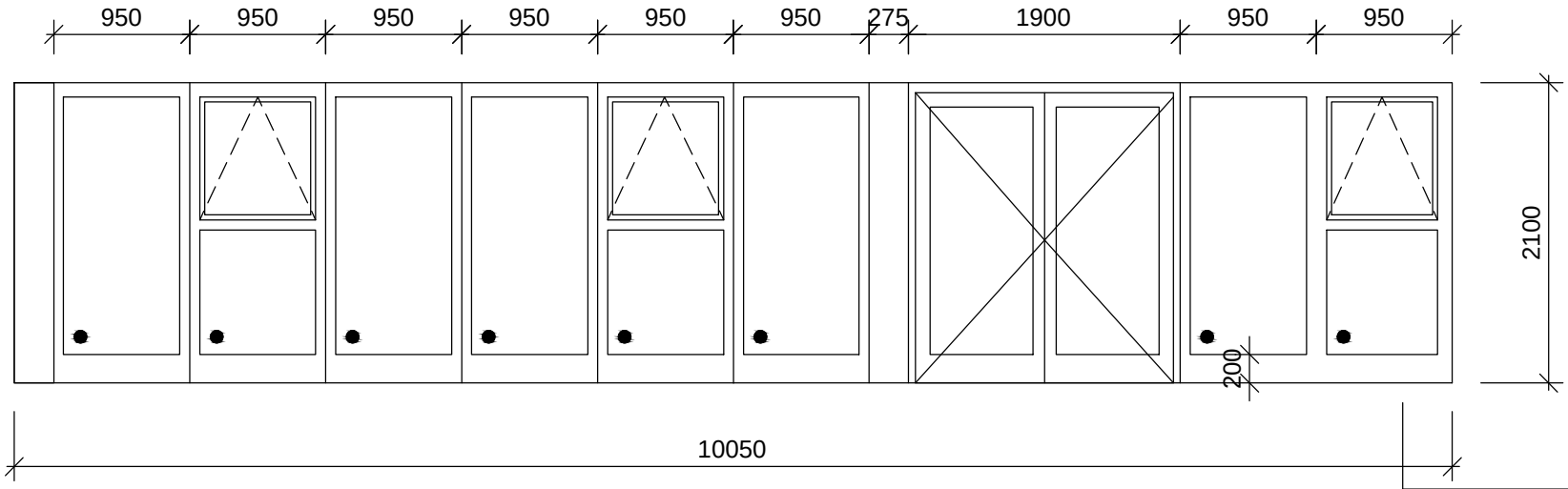

PŘESNÝ ROZMĚR VÝROBKU NUTNO PŘED DODÁVKOU ZAMĚŘIT NA STAVBĚ

VÝPIS ZÁMEČNICKÝCH VÝROBKŮ

INVESTOR: GUMOTEX, a.s., MLÁDEŽNICKÁ 3A, Č.P. 3062, 690 75 BŘECLAV

STAVBA: ROZŠÍŘENÍ VAV CENTRA SPOLEČNOSTI, STAVEBNÍ ÚPRAVY V BUDOVĚ B3

DATUM : 01/2020

LIST Č. : 26

OZN.	SCHEMATICKÉ ZOBRAZENÍ, POPIS, ROZMĚR (mm)	POČET KUSŮ		CELKEM	POZNÁMKA
39/Z	**VENKOVNÍ HLINÍKOVÁ OKENNÍ SESTAVA** SYSTÉMOVÉ HLINÍKOVÉ PROFILY S PŘERUŠENÝM TEPELNÝM MOSTEM, OKENNÍ SESTAVA S KŘÍDLY PEVNÝMI A SKLOPNÝMI, ZASKLENÍ TEPELNĚ IZOLAČNÍM BEZPEČNOSTNÍM DVOJSKLEM, Uw ≤1,1 W/m²K, (PEVNÉ ZASKLENÍ S POŽÁRNÍ ODOLNOSTÍ) SKLOPNÁ OKENNÍ KŘÍDLA VYBAVIT SERVOPOHONEM A ELEKTRICKÝM PŘÍVODEM S OVLÁDÁNÍM TLAČÍTKEM NA STĚNĚ V MÍSTNOSTI Č. 211 POVRCHOVÁ ÚPRAVA ELOX POŽÁRNÍ ODOLNOST PEVNÝCH KŘÍDEL VIZ PBŘ EW 30 DP1	-	-	1	KOMPLETNÍ PROVEDENÍ VČETNĚ VŠECH POMOCNÝCH KONSTRUKCÍ, PRVKŮ A KOTEVNÍHO MATERIÁLU, CELKOVÉ PROVEDENÍ ODSOUHLASIT ARCHITEKTEM STAVBY
		1.NP	-		
		2.NP	1		
		3.NP	-		
		4.NP	-		

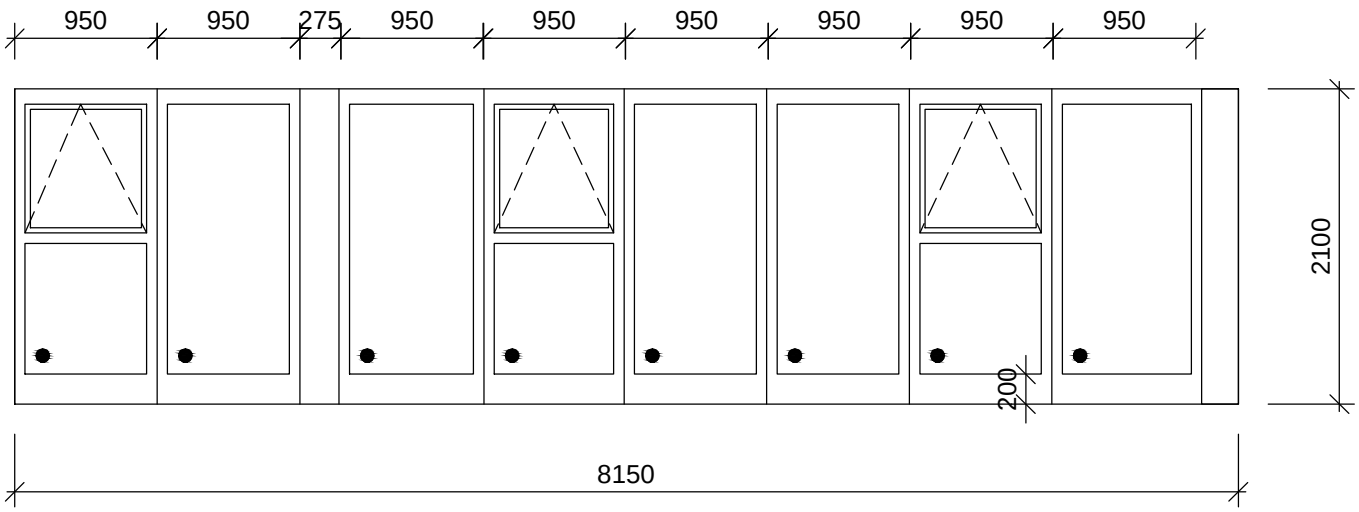

PŘESNÝ ROZMĚR VÝROBKU NUTNO PŘED DODÁVKOU ZAMĚŘIT NA STAVBĚ

VÝPIS ZÁMEČNICKÝCH VÝROBKŮ

INVESTOR: GUMOTEX, a.s., MLÁDEŽNICKÁ 3A, Č.P. 3062, 690 75 BŘECLAV

STAVBA: ROZŠÍŘENÍ VAV CENTRA SPOLEČNOSTI, STAVEBNÍ ÚPRAVY V BUDOVĚ B3

DATUM : 01/2020

LIST Č. : 27

OZN.	SCHEMATICKÉ ZOBRAZENÍ, POPIS, ROZMĚR (mm)	POČET KUSŮ		CELKEM	POZNÁMKA
40/Z	**VENKOVNÍ HLINÍKOVÁ OKENNÍ SESTAVA** SYSTÉMOVÉ HLINÍKOVÉ PROFILY S PŘERUŠENÝM TEPELNÝM MOSTEM, OKENNÍ SESTAVA S KŘÍDLY PEVNÝMI A SKLOPNÝMI, ZASKLENÍ TEPELNĚ IZOLAČNÍM BEZPEČNOSTNÍM DVOJSKLEM S POŽÁRNÍ ODOLNOSTÍ, Uw ≤1,1 W/m²K, POVRCHOVÁ ÚPRAVA ELOX POŽÁRNÍ ODOLNOST VIZ PBŘ EW 30 DP1	-	-	1	KOMPLETNÍ PROVEDENÍ VČETNĚ VŠECH POMOCNÝCH KONSTRUKCÍ, PRVKŮ A KOTEVNÍHO MATERIÁLU, CELKOVÉ PROVEDENÍ ODSOUHLASIT ARCHITEKTEM STAVBY
		1.NP	-		
		2.NP	1		
		3.NP	-		
		4.NP	-		

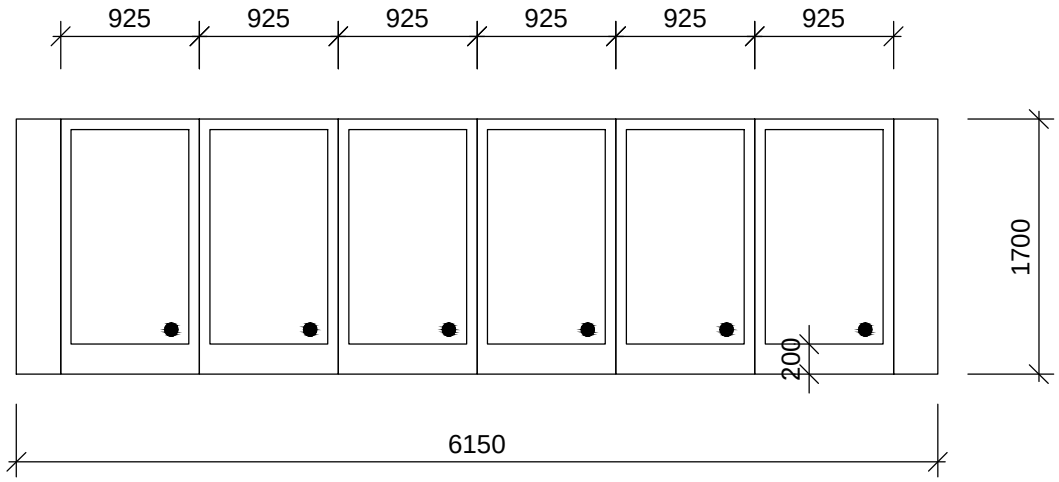

PŘESNÝ ROZMĚR VÝROBKU NUTNO PŘED DODÁVKOU ZAMĚŘIT NA STAVBĚ

VÝPIS ZÁMEČNICKÝCH VÝROBKŮ

INVESTOR:	GUMOTEX, a.s., MLÁDEŽNICKÁ 3A, Č.P. 3062, 690 75 BŘECLAV	DATUM : 01/2020
STAVBA:	ROZŠÍŘENÍ VAV CENTRA SPOLEČNOSTI, STAVEBNÍ ÚPRAVY V BUDOVĚ B3	LIST Č. : 28

OZN.	SCHEMATICKÉ ZOBRAZENÍ, POPIS, ROZMĚR (mm)	POČET KUSŮ		CELKEM	POZNÁMKA
41/Z	**VNITŘNÍ OCELOVÉ SCHODIŠTĚ** NOSNÁ KONSTRUKCE ZE SCHODNIC - Z PLECHU P15-200, NÁŠLAPNOU / PODLAHOVOU KONSTRUKCI BUDE TVOŘIT LÍSTKOVÝ PLECH P4 TVAROVANÝ DO SOUVISLÝCH SCHODIŠŤOVÝCH STUPŇŮ (STUPNICE I PODSTUPNICE), SCHODNICE BUDOU V MÍSTĚ MEZIPODESTY PODEPŘENY OCELOVÝMI SLOUPKY Z DVOJICE UZAVŘENÝCH PROFILŮ 80 x 80 x 4, V MÍSTĚ HORNÍ PODESTY BUDOU SCHODNICE ULOŽENY VÝMĚNY Z VÁLCOVANÝCH PROFILŮ IPE 200, NÁŠLAPNOU / PODLAHOVOU VRSTVU PODESTY BUDE TVOŘIT OCELOVÝ POROROŠT	-	-	1	KOMPLETNÍ PROVEDENÍ VČETNĚ VŠECH POMOCNÝCH KONSTRUKCÍ, PRVKŮ A KOTEVNÍHO MATERIÁLU, CELKOVÉ PROVEDENÍ ODSOUHLASIT ARCHITEKTEM STAVBY
		1.NP	-		
		2.NP	1		
		3.NP	-		
		4.NP	-		

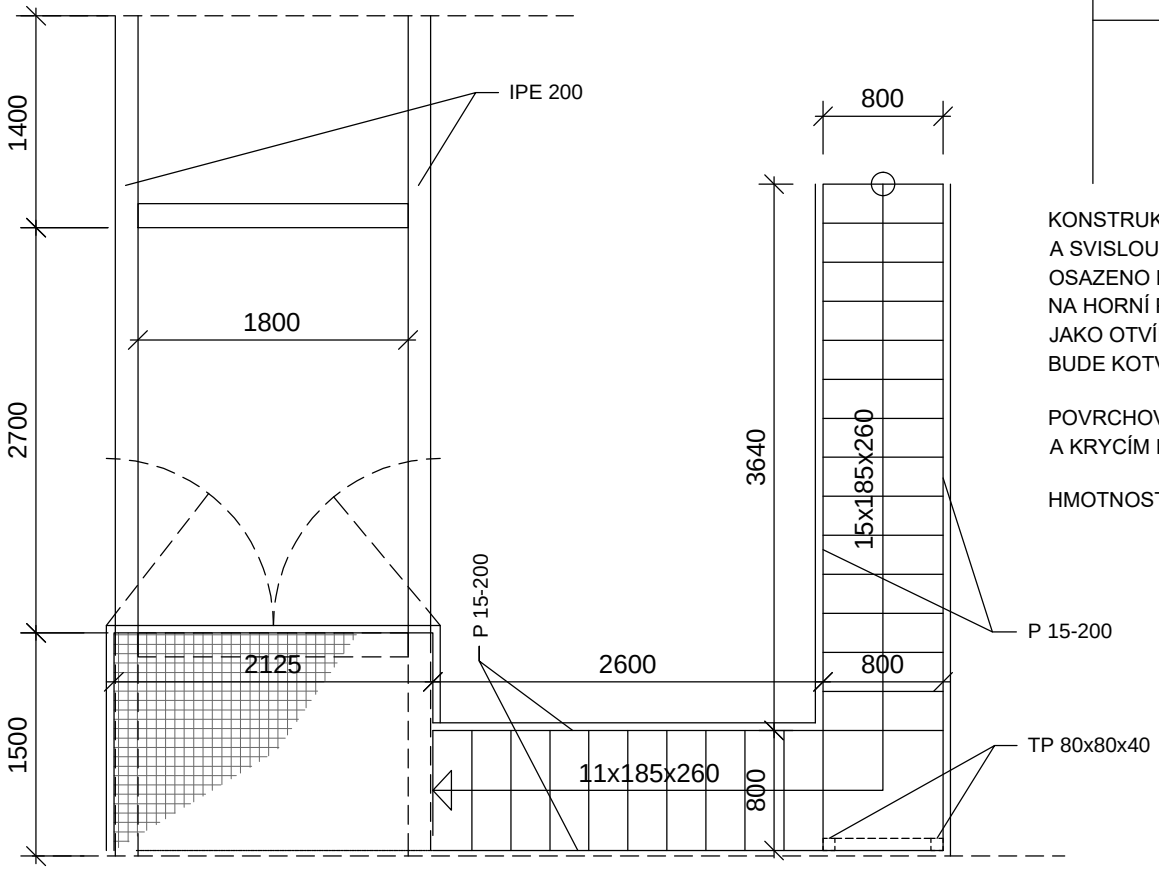

KONSTRUKCE ZÁBRADLÍ Z POLÍ S OBVODOVÝM RÁMEM Z TYČE 40 x 6 mm A SVISLOU VÝPLNÍ Z TYČE 40 x 4 mm (PO MAX. 120 mm), U STĚNY BUDE OSAZENO MADLO Z PLOCHÉ TYČE 40 x 4 mm KOTVENÉ DO STĚNY, NA HORNÍ PODESTĚ BUDE VYZNAČENÁ ČÁST ZÁBRADLÍ PROVEDENA JAKO OTVÍRATELNÁ SE DVĚMA KŘÍDLY, KONSTRUKCE ZÁBRADLÍ BUDE KOTVENA KE SCHODNICÍM Z BOČNÍ STRANY

POVRCHOVÁ ÚPRAVA CELÉ OCELOVÉ KONSTRUKCE ŽÁROVÝM ZINKOVÁNÍM A KRYCÍM NÁTĚREM RAL 7016 (ANTRACIT)

HMOTNOST OCELOVÉ KONSTRUKCE 950 kg

PŘESNÝ ROZMĚR VÝROBKU NUTNO PŘED DODÁVKOU ZAMĚŘIT NA STAVBĚ

VÝPIS ZÁMEČNICKÝCH VÝROBKŮ

INVESTOR: GUMOTEX, a.s., MLÁDEŽNICKÁ 3A, Č.P. 3062, 690 75 BŘECLAV

STAVBA: ROZŠÍŘENÍ VAV CENTRA SPOLEČNOSTI, STAVEBNÍ ÚPRAVY V BUDOVĚ B3

DATUM : 01/2020

LIST Č. : 29

OZN.	SCHEMATICKÉ ZOBRAZENÍ, POPIS, ROZMĚR (mm)	POČET KUSŮ		CELKEM	POZNÁMKA
42 / Z	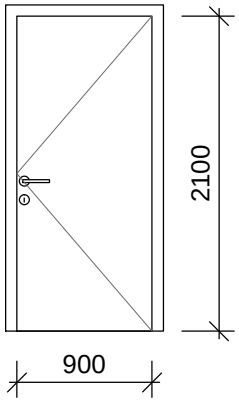 **VNITŘNÍ OCELOVÉ DVEŘE OTOČNÉ** DVEŘE JEDNOKŘÍDLOVÉ HLADKÉ, PLNÉ, V SYSTÉMOVÉ OCELOVÉ ZÁRUBNI, DVEŘE BEZ PRAHU, S TĚSNICÍ LIŠTOU, (SDK TLOUŠŤKY 150 mm - PŘED DODÁVKOU OVĚŘIT), SVĚTLÝ ROZMĚR 800 x 2100 mm (PRAVÉ) SVRCHNÍ KOVÁNÍ ROZETOVÉ KRUHOVÉ (BROUŠENÝ NEREZ), KLIKA-KLIKA, ZÁMEK S CYLINDRICKOU VLOŽKOU, BAREVNÝ ODSTÍN TMAVĚ MODRÝ MÍSTNOST Č. 203	-	-	1P,0L	KOMPLETNÍ PROVEDENÍ VČETNĚ VŠECH POMOCNÝCH KONSTRUKCÍ, PRVKŮ A KOTEVNÍHO MATERIÁLU, DODÁVKA VÝPLNĚ BUDE OBSAHOVAT PŘEKRYTÍ PŘIPOJOVACÍ SPÁRY V INTERIÉRU CELKOVÉ PROVEDENÍ ODSOUHLASIT ARCHITEKTEM STAVBY **PŘESNÝ ROZMĚR VÝROBKU NUTNO PŘED DODÁVKOU ZAMĚŘIT NA STAVBĚ**
		1.NP	-		
		2.NP	1P,0L		
		3.NP	-		
		4.NP	-		
43 / Z	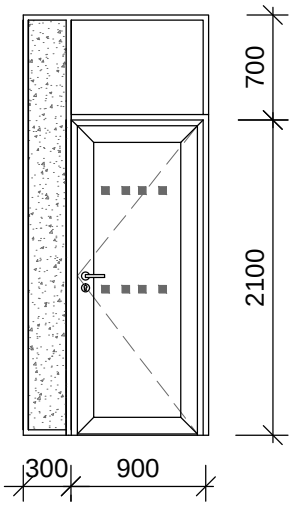 **VNITŘNÍ DVEŘE HLINÍKOVÉ S NADSVĚTLÍKEM A BOČNÍM PANELEM** Systém dvojitě prosklených systémových přemístitelných příček s hliníkovými obvodovými profily a systémovou dveřní hliníkovou zárubní Jednokřídlé dvojitě prosklené dveře s obvodovým hliníkovým rámem (pohledová š.100mm) o rozměru křídla 800x2100mm s akustickou padací lištou, Rw=38dB Panty: skryté systémové rektifikovatelné ve 3 směrech Zárubeň: hliníková systémová š.100mm, vč. krycí nerez lišty pro zamezení poškrabání jazýčkem zámku, vč. systémové krytky vnitřní vyfrézované dutiny Kování: dělené broušené nerezové kulaté rozety, klika-klika, kartáčovaná nerez, součástí dodávky dveří i podlahové kruhové nerezové zarážky výšky 45mm Instalační panel: vedle dveřního modulu na straně zámku bude osazen instalační systémový panel tl. 100 mm, šířky 250-280mm, povrch oboustranný plech s povrchovou úpravou ELOX, Rw=46dB MÍSTNOST Č. 207	-	-	1P,0L	KOMPLETNÍ PROVEDENÍ VČETNĚ VŠECH POMOCNÝCH KONSTRUKCÍ, PRVKŮ A KOTEVNÍHO MATERIÁLU, DODÁVKA VÝPLNĚ BUDE OBSAHOVAT PŘEKRYTÍ PŘIPOJOVACÍ SPÁRY V INTERIÉRU GRAFICKÉ ZNAČENÍ PROSKLENÉ PLOCHY DLE VYHLÁŠKY 398/2009 SB. BUDE SOUČÁSTÍ ŘEŠENÍ INTERIÉRU CELKOVÉ PROVEDENÍ ODSOUHLASIT ARCHITEKTEM STAVBY **PŘESNÝ ROZMĚR VÝROBKU NUTNO PŘED DODÁVKOU ZAMĚŘIT NA STAVBĚ**
		1.NP	-		
		2.NP	1P,0L		
		3.NP	-		
		4.NP	-		

VÝPIS ZÁMEČNICKÝCH VÝROBKŮ

INVESTOR: GUMOTEX, a.s., MLÁDEŽNICKÁ 3A, Č.P. 3062, 690 75 BŘECLAV

STAVBA: ROZŠÍŘENÍ VAV CENTRA SPOLEČNOSTI, STAVEBNÍ ÚPRAVY V BUDOVĚ B3

DATUM : 01/2020

LIST Č. : 30

OZN.	SCHEMATICKÉ ZOBRAZENÍ, POPIS, ROZMĚR (mm)	POČET KUSŮ		CELKEM	POZNÁMKA
44/Z	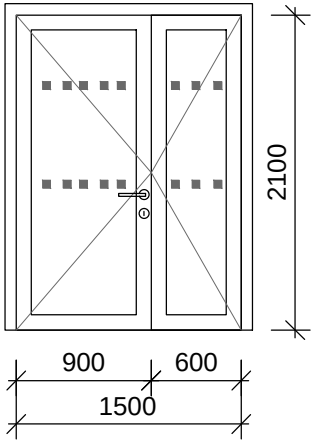 MÍSTNOST Č. 209 **VNITŘNÍ HLINÍKOVÉ DVEŘE OTOČNÉ S POŽÁRNÍ ODOLNOSTÍ** DVEŘE DVOUKŘÍDLÉ, PROSKLENÉ V SYSTÉMOVÉ HLINÍKOVÉ ZÁRUBNI, BEZ PRAHU, S TĚSNICÍ LIŠTOU, ZAKLENÍ BEZPEČNOSTNÍM (PROTIPOŽÁRNÍM) DVOJSKLEM (Rw=37dB) DO SÁDROVLÁKNITÉ PŘÍČKY TLOUŠŤKY 150 mm SVĚTLÝ ROZMĚR DVEŘÍ 1500 x 2100 mm HLAVNÍ DVEŘNÍ KŘÍDLO LEVÉ ŠÍŘKY 900 mm SVRCHNÍ KOVÁNÍ ROZETOVÉ KRUHOVÉ (BROUŠENÝ NEREZ), KLIKA-KLIKA, ZÁMEK S CYLINDRICKOU VLOŽKOU, **S PANIKOVOU FUNKCÍ**, SAMOZAVÍRAČ (KOORDINÁTOR DVEŘNÍCH KŘÍDEL), ZARÁŽKA DVEŘNÍHO KŘÍDLA POVRCHOVÁ ÚPRAVA ELOX POŽÁRNÍ ODOLNOST VIZ PBŘ EI 30 DP3 - C,KZ PANIKOVÁ KLIKA VE SMĚRU ÚNIKU DLE PBŘ	-	-	1	KOMPLETNÍ PROVEDENÍ VČETNĚ VŠECH POMOCNÝCH KONSTRUKCÍ, PRVKŮ A KOTEVNÍHO MATERIÁLU, DODÁVKA VÝPLNĚ BUDE OBSAHOVAT PŘEKRYTÍ PŘIPOJOVACÍ SPÁRY V INTERIÉRU GRAFICKÉ ZNAČENÍ PROSKLENÉ PLOCHY DLE VYHLÁŠKY 398/2009 SB. BUDE SOUČÁSTÍ ŘEŠENÍ INTERIÉRU CELKOVÉ PROVEDENÍ ODSOUHLASIT ARCHITEKTEM STAVBY **PŘESNÝ ROZMĚR VÝROBKU NUTNO PŘED DODÁVKOU ZAMĚŘIT NA STAVBĚ**
		1.NP	-		
		2.NP	1		
		3.NP	-		
		4.NP	-		
45/Z	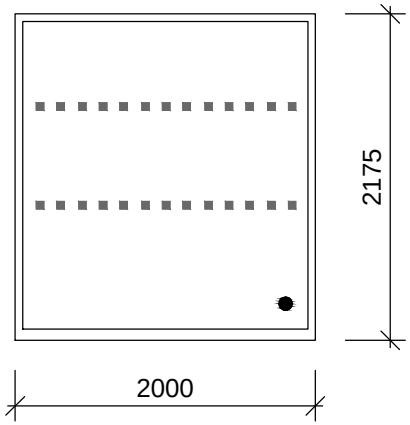 **VNITŘNÍ PROSKLENÉ STĚNA S POŽÁRNÍ ODOLNOSTÍ** VNITŘNÍ PROSKLENÉ STĚNA V HLINÍKOVÉM RÁMU S PEVNÝM DVOJITÝM ZASKLENÍM ČIRÝM BEZPEČNOSTNÍM (PROTIPOŽÁRNÍM) SKLEM, Rw = 39 dB DO SÁDROVLÁKNITÉ PŘÍČKY TLOUŠŤKY 150 mm POVRCHOVÁ ÚPRAVA ELOX POŽÁRNÍ ODOLNOST VIZ PBŘ EI 30 DP1	-	-	1	KOMPLETNÍ PROVEDENÍ VČETNĚ VŠECH POMOCNÝCH KONSTRUKCÍ, PRVKŮ A KOTEVNÍHO MATERIÁLU, DODÁVKA VÝPLNĚ BUDE OBSAHOVAT PŘEKRYTÍ PŘIPOJOVACÍ SPÁRY V INTERIÉRU GRAFICKÉ ZNAČENÍ PROSKLENÉ PLOCHY DLE VYHLÁŠKY 398/2009 SB. BUDE SOUČÁSTÍ ŘEŠENÍ INTERIÉRU CELKOVÉ PROVEDENÍ ODSOUHLASIT ARCHITEKTEM STAVBY **PŘESNÝ ROZMĚR VÝROBKU NUTNO PŘED DODÁVKOU ZAMĚŘIT NA STAVBĚ**
		1.NP	-		
		2.NP	1		
		3.NP	-		
		4.NP	-		

VÝPIS ZÁMEČNICKÝCH VÝROBKŮ

INVESTOR: GUMOTEX, a.s., MLÁDEŽNICKÁ 3A, Č.P. 3062, 690 75 BŘECLAV

STAVBA: ROZŠÍŘENÍ VAV CENTRA SPOLEČNOSTI, STAVEBNÍ ÚPRAVY V BUDOVĚ B3

DATUM : 01/2020

LIST Č. : 31

OZN.	SCHEMATICKÉ ZOBRAZENÍ, POPIS, ROZMĚR (mm)	POČET KUSŮ		CELKEM	POZNÁMKA
46/Z	**VNITŘNÍ PROSKLENÉ STĚNA S POŽÁRNÍ ODOLNOSTÍ** VNITŘNÍ PROSKLENÉ STĚNA V HLINÍKOVÉM RÁMU S PEVNÝM DVOJITÝM ZASKLENÍM ČIRÝM BEZPEČNOSTNÍM (PROTIPOŽÁRNÍM) SKLEM, Rw = 39 dB DO SÁDROVLÁKNITÉ PŘÍČKY TLOUŠŤKY 150 mm POVRCHOVÁ ÚPRAVA ELOX POŽÁRNÍ ODOLNOST VIZ PBŘ EI 30 DP1	-	-	1	KOMPLETNÍ PROVEDENÍ VČETNĚ VŠECH POMOCNÝCH KONSTRUKCÍ, PRVKŮ A KOTEVNÍHO MATERIÁLU, DODÁVKA VÝPLNĚ BUDE OBSAHOVAT PŘEKRYTÍ PŘIPOJOVACÍ SPÁRY V INTERIÉRU GRAFICKÉ ZNAČENÍ PROSKLENÉ PLOCHY DLE VYHLÁŠKY 398/2009 SB. BUDE SOUČÁSTÍ ŘEŠENÍ INTERIÉRU CELKOVÉ PROVEDENÍ ODSOUHLASIT ARCHITEKTEM STAVBY
		1.NP	-		
		2.NP	1		
		3.NP	-		
		4.NP	-		

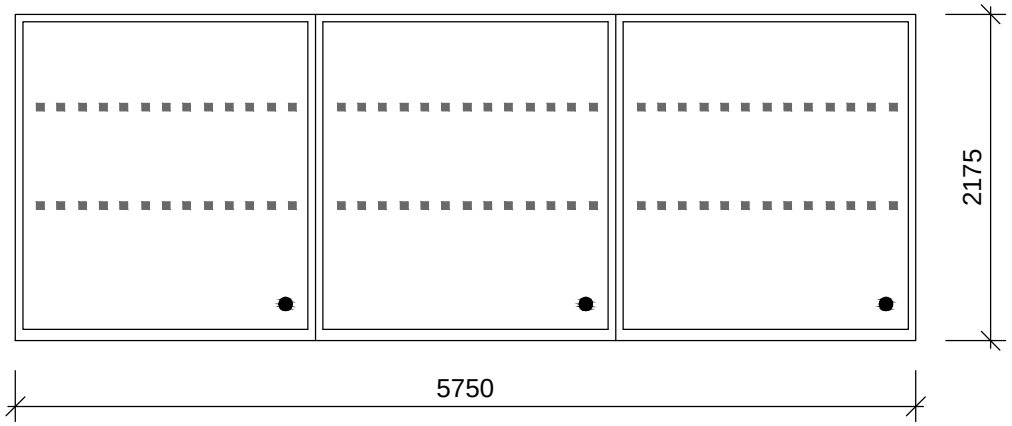

PŘESNÝ ROZMĚR VÝROBKU NUTNO PŘED DODÁVKOU ZAMĚŘIT NA STAVBĚ

VÝPIS ZÁMEČNICKÝCH VÝROBKŮ

INVESTOR: GUMOTEX, a.s., MLÁDEŽNICKÁ 3A, Č.P. 3062, 690 75 BŘECLAV		DATUM : 01/2020
STAVBA: ROZŠÍŘENÍ VAV CENTRA SPOLEČNOSTI, STAVEBNÍ ÚPRAVY V BUDOVĚ B3		LIST Č. : 32

OZN.	SCHEMATICKÉ ZOBRAZENÍ, POPIS, ROZMĚR (mm)	POČET KUSŮ	CELKEM	POZNÁMKA
47/Z	**VNITŘNÍ OCELOVÉ SCHODIŠŤOVÉ ZÁBRADLÍ** - KONSTRUKCE Z OCELOVÉ PLOCHÉ TYČE - OBVODOVÝ RÁM Z TYČE 40 x 6 mm - SVISLÁ VÝPLŇ Z TYČE 40 x 4 mm (PO MAX. 120 mm) - VE SPODNÍ ČÁSTI SCHODIŠTĚ (PRVNÍ RAMENO) BUDE OSAZENO MADLO KOTVENÉ DO STĚNY - SESTAVA POLÍ O VYZNAČENÝCH ROZMĚRECH VZÁJEMNĚ SPOJENÁ ŠROUBOVÝMI SPOJI S DISTANČNÍMI PODLOŽKAMI - KOTVENO DO ŽB KONSTRUKCE SCHODIŠŤOVÝCH RAMEN A STROPNÍ KONSTRUKCE POMOCÍ CHEMICKÝCH KOTEV SE ŠROUBY M10 PŘES SPODNÍ PÁS JEDNOTLIVÝCH MONTÁŽNÍCH POLÍ - POVRCHOVÁ ÚPRAVA NÁTĚREM, BAREVNÝ ODSTÍN RAL 7016 ANTRACIT	1.NP, 2.NP	1 kpl	

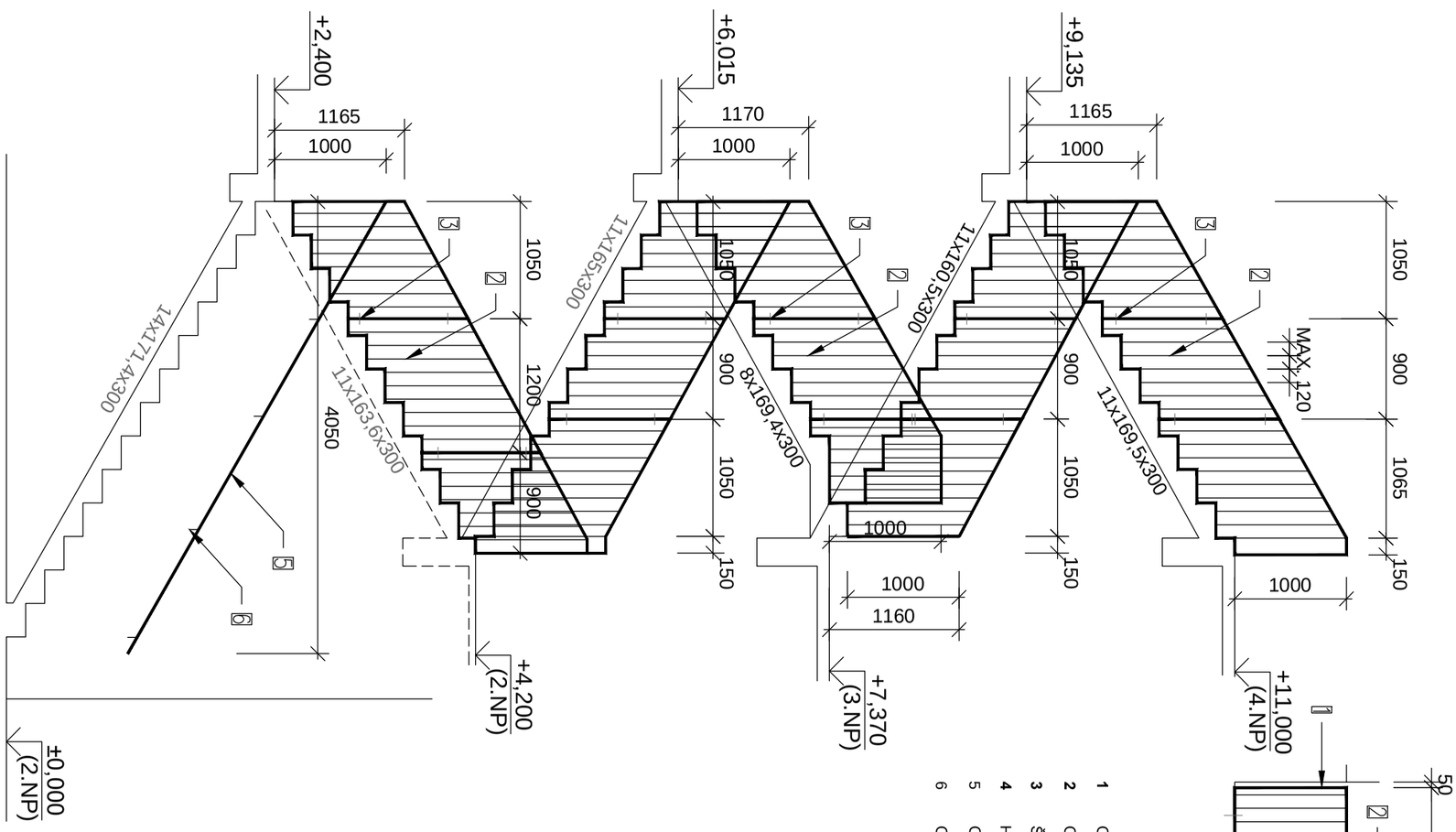

1 OCELOVÁ TYČ PLOCHÁ 40x6 mm, 1,88 kg/m, CELKEM 80 mb, 150,4 kg
2 OCELOVÁ TYČ PLOCHÁ 40x4 mm, 1,26 kg/m, CELKEM 140 mb, 176,4 kg
3 ŠROUB M 6, DISTANČNÍ PODLOŽKY, CELKEM 30 ks
4 HVA M 10, CELKEM 35 ks
5 OCELOVÁ TYČ PLOCHÁ 40x12 mm, 3,77 kg/m, CELKEM 5,8 mb, 21,9 kg
6 OCELOVÁ TYČ PLOCHÁ 40x6 mm, 1,88 kg/m, CELKEM 1,0 mb, 1,9 kg

PŘESNÝ ROZMĚR VÝROBKU NUTNO PŘED DODÁVKOU ZAMĚŘIT NA STAVBĚ

VÝPIS ZÁMEČNICKÝCH VÝROBKŮ

INVESTOR: GUMOTEX, a.s., MLÁDEŽNICKÁ 3A, Č.P. 3062, 690 75 BŘECLAV

STAVBA: ROZŠÍŘENÍ VAV CENTRA SPOLEČNOSTI, STAVEBNÍ ÚPRAVY V BUDOVĚ B3

DATUM : 01/2020

LIST Č. : 33

OZN.	SCHEMATICKÉ ZOBRAZENÍ, POPIS, ROZMĚR (mm)	POČET KUSŮ		CELKEM	POZNÁMKA
48 / Z	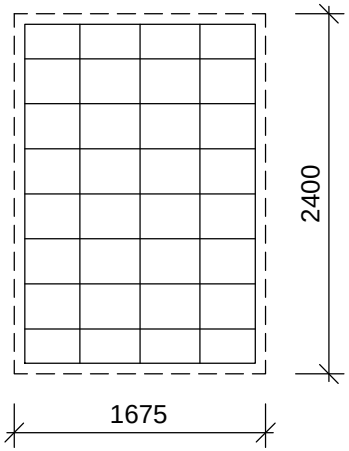 **OCELOVÁ OKENNÍ MŘÍŽ** VENKOVNÍ OCELOVÁ MŘÍŽ Z PLOCHÉ A KRUHOVÉ TYČE PRO STAVEBNÍ OTVOR 1675 x 2400 mm - SVISLÉ PRVKY Z PLOCHÉ TYČE 5/40 mm PO CCA 400 mm - VODOROVNÉ PRVKY Z TYČE Ø 8 mm PO CCA 300 mm - OBVODOVÝ RÁM PLOCHÉ TYČE 5/40 mm POVRCHOVÁ ÚPRAVA DVOJNÁSOBNÝM ZÁKLADNÍM NÁTĚREM A DVOJNÁSOBNÝM KRYCÍM NÁTĚREM (RAL 9007 - ŠEDÝ HLINÍK), KOTVENÍ DO ZDIVA A ŽB M.Č. 108	-	-	1kpl	KOMPLETNÍ PROVEDENÍ VČETNĚ VŠECH POMOCNÝCH KONSTRUKCÍ, PRVKŮ A KOTEVNÍHO MATERIÁLU, CELKOVÉ PROVEDENÍ ODSOUHLASIT ARCHITEKTEM STAVBY **PŘESNÝ ROZMĚR VÝROBKU NUTNO PŘED DODÁVKOU ZAMĚŘIT NA STAVBĚ**
		1.NP	1		
		2.NP	-		
		3.NP	-		
		4.NP	-		
49 / Z	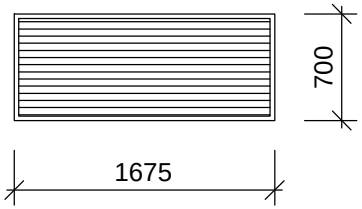 **OCELOVÁ PROTIDEŠŤOVÁ ŽALUZIE** VENKOVNÍ OCELOVÁ PROTIDEŠŤOVÁ ŽALUZIE S VOLNOU PRŮTOČNOU PLOCHOU 2% Z PLOCHY PODLAHY, T.J. 0,662 m², STAVEBNÍ OTVOR 1675 x 2400 mm, ŽALUZII DOPLNIT KOVOVOU SÍTÍ PROTI HMYZU POVRCHOVÁ ÚPRAVA DVOJNÁSOBNÝM ZÁKLADNÍM NÁTĚREM A DVOJNÁSOBNÝM KRYCÍM NÁTĚREM (RAL 9007 ŠEDÝ HLINÍK), KOTVENÍ DO ZDIVA A ŽB M.Č. 108	-	-	1kpl	KOMPLETNÍ PROVEDENÍ VČETNĚ VŠECH POMOCNÝCH KONSTRUKCÍ, PRVKŮ A KOTEVNÍHO MATERIÁLU, CELKOVÉ PROVEDENÍ ODSOUHLASIT ARCHITEKTEM STAVBY **PŘESNÝ ROZMĚR VÝROBKU NUTNO PŘED DODÁVKOU ZAMĚŘIT NA STAVBĚ**
		1.NP	1		
		2.NP	-		
		3.NP	-		
		4.NP	-		

VÝPIS ZÁMEČNICKÝCH VÝROBKŮ

INVESTOR: GUMOTEX, a.s., MLÁDEŽNICKÁ 3A, Č.P. 3062, 690 75 BŘECLAV

STAVBA: ROZŠÍŘENÍ VAV CENTRA SPOLEČNOSTI, STAVEBNÍ ÚPRAVY V BUDOVĚ B3

DATUM : 01/2020

LIST Č. : 34

OZN.	SCHEMATICKÉ ZOBRAZENÍ, POPIS, ROZMĚR (mm)	POČET KUSŮ		CELKEM	POZNÁMKA
50/Z	**VENKOVNÍ HLINÍKOVÉ ŽELUZIE** - PŘEDOKENNÍ SYSTÉM PRO MONTÁŽ DO OSTĚNÍ A NADPRAŽÍ - TYP C80 - ŠÍŘKA KASTLÍKU 130 mm - LAKOVANÝ HLINÍK TLOUŠŤKY 2 mm, BAREVNÝ ODSTÍN RAL 9007 (ŠEDÝ HLINÍK) - BOČNÍ VEDENÍ SAMONOSNOU HLINÍKOVOU KOLEJNICÍ - ELEKTRICKÝ POHON S OVLÁDÁNÍM TLAČÍTKEM NA STĚNĚ PRO STAVEBNÍ OTVOR: 1800 x1500 mm 2 ks 1800 x 1850 mm 2 ks 2175 x 1800 mm 1 ks 2425 x 1800 mm 1 ks 2400 x 1500 mm 2 ks 2400 x 1850 mm 4 ks 2400 x 2400 mm 3 ks 4800 x 2100 mm 1 ks 5400 x 2100 mm 2 ks 5600 x 1700 mm 1 ks 7950 x 2100 mm 1 ks 9800 x 2100 mm 1 ks	-	-	VIZ POPIS	KOMPLETNÍ PROVEDENÍ VČETNĚ VŠECH POMOCNÝCH KONSTRUKCÍ, PRVKŮ A KOTEVNÍHO MATERIÁLU, CELKOVÉ PROVEDENÍ ODSOUHLASIT ARCHITEKTEM STAVBY
		1.NP	-		
		2.NP	-		
		3.NP	-		
		4.NP	-		
					PŘESNÝ ROZMĚR VÝROBKU NUTNO PŘED DODÁVKOU ZAMĚŘIT NA STAVBĚ

VÝPIS ZÁMEČNICKÝCH VÝROBKŮ

INVESTOR:	GUMOTEX, a.s., MLÁDEŽNICKÁ 3A, Č.P. 3062, 690 75 BŘECLAV
STAVBA:	ROZŠÍŘENÍ VAV CENTRA SPOLEČNOSTI, STAVEBNÍ ÚPRAVY V BUDOVĚ B3
DATUM :	01/2020
LIST Č. :	35

OZN.	SCHEMATICKÉ ZOBRAZENÍ, POPIS, ROZMĚR (mm)	POČET KUSŮ		CELKEM	POZNÁMKA
51/Z	**PÁSOVÝ HLINÍKOVÝ STŘEŠNÍ SVĚTLÍK** (PROSVĚTLENÍ A UŽIVATELSKÉ VĚTRÁNÍ M.Č. 203) - SEDLOVÝ TVAR - SYSTÉMOVÉ AL PRVKY S PŘERUŠENÝM TEPELNÝM MOSTEM - ZASKLENÍ BEZPEČNOSTNÍM TEPELNĚ IZOLAČNÍM DVOJSKLEM, Uw <1,2 W/m²K - OTVÍRAVÉ ČÁSTI VYBAVIT SERVOPOHONEM A ŘIDICÍ JEDNOTKOU S OVLÁDÁNÍM TLAČÍTKEM NA STĚNĚ (UŽIVATELSKÉ VĚTRÁNÍ), KŘÍDLA OPATŘIT SENZOREM DEŠTĚ A VĚTRU - NA SPODNÍ STRANĚ RÁMU OSADIT TEXTILNÍ STÍNICÍ ROLETU S ELEKTROPOHONEM) - ORIENTAČNÍ PŮDORYSNÝ ROZMĚR (STAVEBNÍ OTVOR) cca 3,2 x 14,75 m - RESPEKTOVAT POŽADAVKY POŽÁRNĚ BEZPEČNOSTNÍHO ŘEŠENÍ STAVBY	-	-	POL.Z/51 1 kpl POL.Z/51a 1 kpl	KOMPLETNÍ PROVEDENÍ VČETNĚ VŠECH POMOCNÝCH KONSTRUKCÍ, PRVKŮ A KOTEVNÍHO MATERIÁLU, SOUČÁSTÍ DODÁVKY SVĚTLÍKU BUDE TAKÉ ÚPRAVA UKONČENÍ STÁVAJÍCÍ ČÁSTI PÁSOVÉHO SVĚTLÍKU S POLYKARBONÁTOVOU VÝPLNÍ POVRCHOVÁ ÚPRAVA ELOX CELKOVÉ PROVEDENÍ ODSOUHLASIT ARCHITEKTEM STAVBY
		1.NP	-		
		2.NP	1		
		3.NP	-		
		4.NP	-		
51a/Z	**SEDLOVÝ HLINÍKOVÝ STŘEŠNÍ SVĚTLÍK** (PROSVĚTLENÍ A ODVĚTRÁNÍ CHÚC) - SYSTÉMOVÉ AL PRVKY S PŘERUŠENÝM TEPELNÝM MOSTEM - ZASKLENÍ BEZPEČNOSTNÍM TEPELNĚ IZOLAČNÍM DVOJSKLEM, Uw <1,2 W/m²K - SVĚTLÍK SLOUŽÍCÍ JAKO POŽÁRNÍ VĚTRÁNÍ CHÚC, NUTNO VYBAVIT SERVOPOHONEM A ŘIDICÍ JEDNOTKOU SE ZÁLOŽNÍM ZDROJEM (BATERIÍ), S OVLÁDÁNÍM TLAČÍTKEM NA STĚNĚ V OBOU PODLAŽÍCH A KOUŘOVÝM ČIDLEM - VIZ PBŘ - ORIENTAČNÍ PŮDORYSNÝ ROZMĚR (STAVEBNÍ OTVOR) cca 3,2 x 1,45 m - RESPEKTOVAT POŽADAVKY POŽÁRNĚ BEZPEČNOSTNÍHO ŘEŠENÍ STAVBY				

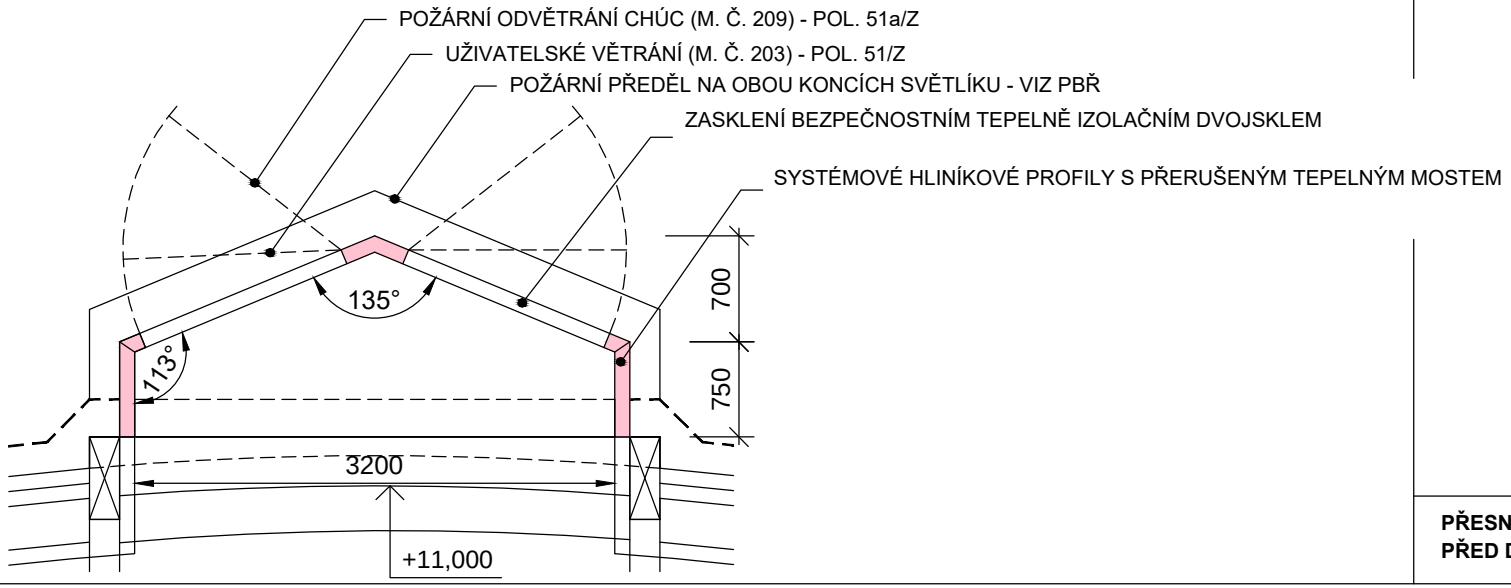

PŘESNÝ ROZMĚR VÝROBKU NUTNO PŘED DODÁVKOU ZAMĚŘIT NA STAVBĚ

VÝPIS ZÁMEČNICKÝCH VÝROBKŮ

INVESTOR:	GUMOTEX, a.s., MLÁDEŽNICKÁ 3A, Č.P. 3062, 690 75 BŘECLAV	DATUM : 01/2020
STAVBA:	ROZŠÍŘENÍ VAV CENTRA SPOLEČNOSTI, STAVEBNÍ ÚPRAVY V BUDOVĚ B3	LIST Č. : 36

OZN.	SCHEMATICKÉ ZOBRAZENÍ, POPIS, ROZMĚR (mm)	POČET KUSŮ		CELKEM	POZNÁMKA
52/Z	**HLINÍKOVÁ VENKOVNÍ OKENNÍ SESTAVA** VENKOVNÍ OKENNÍ SESTAVA S KŘÍDLY PEVNÝMI A OTEVÍRAVĚ-SKLOPNÝMI, PRVKY S PŘERUŠENÝM TEPELNÝM MOSTEM, TŘÍKOMOROVÝ HLINÍKOVÝ SYSTÉM, MIN. DVOJSTUPŇOVÉ TĚSNĚNÍ FUNKČNÍ SPÁRY, ZASKLENÍ ČIRÝM TEPELNĚ IZOLAČNÍM DVOJSKLEM - **PEVNÁ KŘÍDLA S POŽÁRNÍ ODOLNOSTÍ (VIZ PBŘ)** SKLOPNÁ KŘÍDLA VYBAVIT PÁKOVÝMI OTVÍRAČEMI Uw<1,4 W/m²K V HORNÍ ČÁSTI RÁMU BUDOU VE VYZNAČENÉ ČÁSTI PROVEDENY PROSTUPY PRO TRASY VZT (NUTNO KOORDINOVAT S ČÁSTÍ D.1.4.b Vzduchotechnika) SOUČÁSTÍ DODÁVKY OKNA BUDOU VNITŘNÍ HORIZONTÁLNÍ ŽALUZIE S MANUÁLNÍM OVLÁDÁNÍM ŘETÍZKEM (PROFILY Z EXTRUDOVANÉHO HLINÍKU RAL 9006) BAREVNÝ ODSTÍN OKENNÍ SESTAVY: EXTERIÉR / INTERIÉR - BÍLÁ (RAL 9010) M. Č. 106 HLADKÝ PLECH, PŘERUŠENÍ TEPELNÉHO MOSTU - JEDNOTNÝ DESIGN S RÁMEM 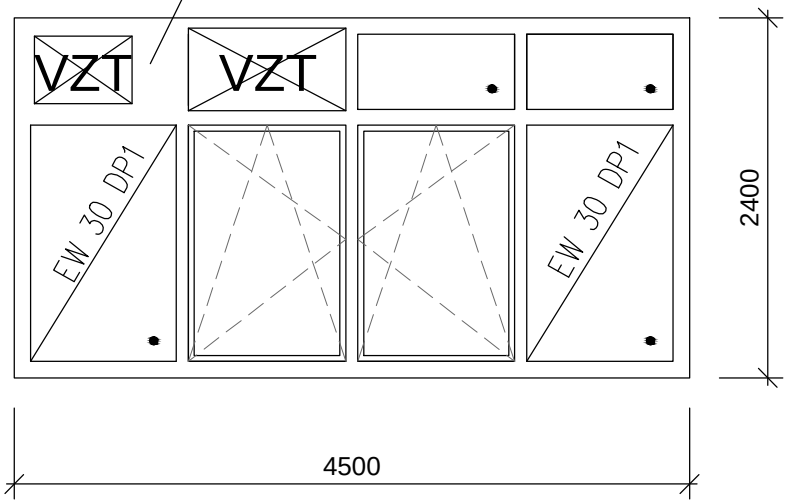 	-	-	1	SVRCHNÍ KOVÁNÍ - KLIKA BÍLÁ LAKOVANÁ PÁKOVÉ OTVÍRAČE - BARVA BÍLÁ POŽADAVKY NA ZABUDOVÁNÍ DLE ČSN 74 6077, PROFIL ZAKRÝVAJÍCÍ PŘIPOJOVACÍ SPÁRU JE SOUČÁSTÍ DODÁVKY VÝPLNĚ OTVORU KOMPLETNÍ DODÁVKA VČETNĚ KOTEVNÍHO MATERIÁLU
		1.NP	1		
		2.NP	-		
		3.NP	-		
		4.NP	-		
					PŘESNÝ ROZMĚR VÝROBKU NUTNO PŘED DODÁVKOU ZAMĚŘIT NA STAVBĚ

VÝPIS ZÁMEČNICKÝCH VÝROBKŮ

INVESTOR:	GUMOTEX, a.s., MLÁDEŽNICKÁ 3A, Č.P. 3062, 690 75 BŘECLAV	DATUM : 01/2020
STAVBA:	ROZŠÍŘENÍ VAV CENTRA SPOLEČNOSTI, STAVEBNÍ ÚPRAVY V BUDOVĚ B3	LIST Č. : 37

OZN.	SCHEMATICKÉ ZOBRAZENÍ, POPIS, ROZMĚR (mm)	POČET KUSŮ		CELKEM	POZNÁMKA
53/Z	**HLINÍKOVÁ VENKOVNÍ OKENNÍ SESTAVA** VENKOVNÍ OKENNÍ SESTAVA S KŘÍDLY PEVNÝMI A SKLOPNÝMI, PRVKY S PŘERUŠENÝM TEPELNÝM MOSTEM, TŘÍKOMOROVÝ HLINÍKOVÝ SYSTÉM, MIN. DVOJSTUPŇOVÉ TĚSNĚNÍ FUNKČNÍ SPÁRY, ZASKLENÍ ČIRÝM TEPELNĚ IZOLAČNÍM DVOJSKLEM - **PEVNÁ KŘÍDLA S POŽÁRNÍ ODOLNOSTÍ (VIZ PBŘ)**, SKLOPNÁ KŘÍDLA VYBAVIT PÁKOVÝMI OTVÍRAČEMI Uw<1,4 W/m²K V HORNÍ ČÁSTI RÁMU BUDOU VE VYZNAČENÉ ČÁSTI PROVEDENY PROSTUPY PRO TRASY VZT (NUTNO KOORDINOVAT S ČÁSTÍ D.1.4.b Vzduchotechnika) SOUČÁSTÍ DODÁVKY OKNA BUDOU VNITŘNÍ HORIZONTÁLNÍ ŽALUZIE S MANUÁLNÍM OVLÁDÁNÍM ŘETÍZKEM (PROFILY Z EXTRUDOVANÉHO HLINÍKU RAL 9006) BAREVNÝ ODSTÍN OKENNÍ SESTAVY: EXTERIÉR / INTERIÉR - BÍLÁ (RAL 9010) M. Č. 105 c 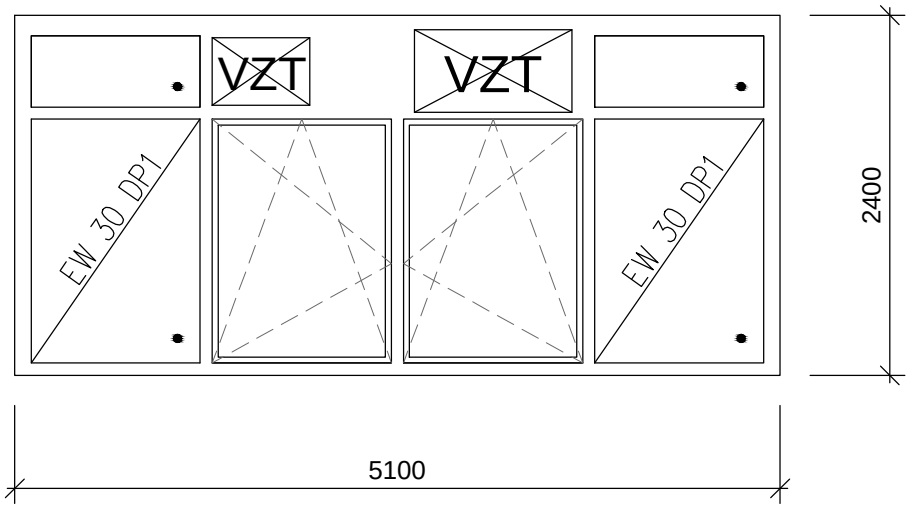 	-	-	1	SVRCHNÍ KOVÁNÍ - KLIKA BÍLÁ LAKOVANÁ PÁKOVÉ OTVÍRAČE - BARVA BÍLÁ POŽADAVKY NA ZABUDOVÁNÍ DLE ČSN 74 6077, PROFIL ZAKRÝVAJÍCÍ PŘIPOJOVACÍ SPÁRU JE SOUČÁSTÍ DODÁVKY VÝPLNĚ OTVORU KOMPLETNÍ DODÁVKA VČETNĚ KOTEVNÍHO MATERIÁLU
		1.NP	1		
		2.NP	-		
		3.NP	-		
		4.NP	-		
					PŘESNÝ ROZMĚR VÝROBKU NUTNO PŘED DODÁVKOU ZAMĚŘIT NA STAVBĚ

VÝPIS ZÁMEČNICKÝCH VÝROBKŮ

INVESTOR: GUMOTEX, a.s., MLÁDEŽNICKÁ 3A, Č.P. 3062, 690 75 BŘECLAV

STAVBA: ROZŠÍŘENÍ VAV CENTRA SPOLEČNOSTI, STAVEBNÍ ÚPRAVY V BUDOVĚ B3

DATUM : 01/2020

LIST Č. : 38

OZN.	SCHEMATICKÉ ZOBRAZENÍ, POPIS, ROZMĚR (mm)	POČET KUSŮ		CELKEM	POZNÁMKA
54 / Z	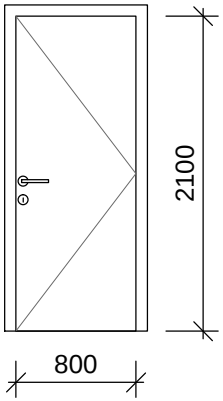 **VENKOVNÍ HLINÍKOVÉ DVEŘE OTOČNÉ** DVEŘE JEDNOKŘÍDLOVÉ, HLADKÉ, PLNÉ, V SYSTÉMOVÉ HLINÍKOVÉ ZÁRUBNI, PRVKY S PŘERUŠENÝM TEPELNÝM MOSTEM, SVĚTLÝ ROZMĚR 800 x 2100 mm (PRAVÉ) SVRCHNÍ KOVÁNÍ ROZETOVÉ KRUHOVÉ (BROUŠENÝ NEREZ), KLIKA-KLIKA, ZÁMEK S CYLINDRICKOU VLOŽKOU, SAMOZAVÍRAČ ZEVNITŘ POVRCHOVÁ ÚPRAVA ELOX STÁVAJÍCÍ VÝTAHOVÁ ŠACHTA (PŘÍSTUP ZE STŘECHY)	-	-	0L,1P	KOMPLETNÍ PROVEDENÍ VČETNĚ VŠECH POMOCNÝCH KONSTRUKCÍ, PRVKŮ A KOTEVNÍHO MATERIÁLU, POŽADAVKY NA ZABUDOVÁNÍ DLE ČSN 74 6077, PROFIL ZAKRÝVAJÍCÍ PŘIPOJOVACÍ SPÁRU JE SOUČÁSTÍ DODÁVKY VÝPLNĚ OTVORU CELKOVÉ PROVEDENÍ ODSOUHLASIT ARCHITEKTEM STAVBY **PŘESNÝ ROZMĚR VÝROBKU NUTNO PŘED DODÁVKOU ZAMĚŘIT NA STAVBĚ**
		1.NP	-		
		2.NP	-		
		3.NP	-		
		4.NP	0L,1P		
55 / Z	**VENKOVNÍ OCELOVÉ SCHODIŠTĚ** NOSNÁ KONSTRUKCE ZE SCHODNIC - Z VÁLCOVANÝCH PROFILŮ U 100 PODPOROVANÝCH KONZOLAMI Z VÁLCOVANÝCH PROFILŮ U120, NÁŠLAPNOU / PODLAHOVOU KONSTRUKCI BUDOU TVOŘIT SCHODIŠŤOVÉ STUPNĚ A PODESTA Z POROROŠTU. KONZOLA BUDOU KOTVENY DO ZDIVA ŠACHTY PŘES KOTEVNÍ PLECH POMOCÍ CHEMICKÝCH HMOŽDIN, NOSNÁ KONSTRUKCE BUDE SVAŘOVANÁ S POVRCHOVOU ÚPRAVOU DVOJNÁSOBNÝM ZÁKLADNÍM A DVOJNÁSOBNÝM KRYCÍM NÁTĚREM (RAL 9006), PRVKY Z POROROŠTU BUDOU ŽÁROVĚ ZINKOVANÉ. ZÁBRADLÍ BUDE PROVEDENO ZE SLOUPKŮ Z PLOCHÉ TYČE 6/50 S VÝPLNÍ TR Ø 32, U PODLAHY BUDE ZARÁŽKA Z PLOCHÉ TYČE 4/120. HMOTNOST OCELOVÉ KONSTRUKCE 280 kg. 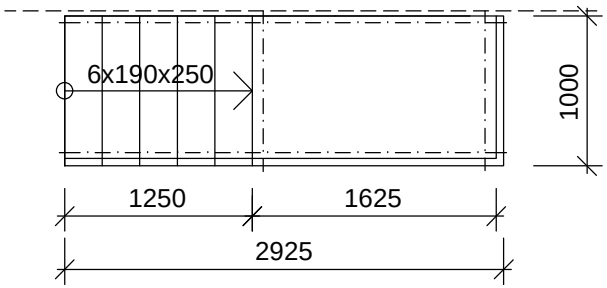	-	-	1 kpl	KOMPLETNÍ PROVEDENÍ VČETNĚ VŠECH POMOCNÝCH KONSTRUKCÍ, PRVKŮ A KOTEVNÍHO MATERIÁLU, CELKOVÉ PROVEDENÍ ODSOUHLASIT ARCHITEKTEM STAVBY **PŘESNÝ ROZMĚR VÝROBKU NUTNO PŘED DODÁVKOU ZAMĚŘIT NA STAVBĚ**
		1.NP	-		
		2.NP	-		
		3.NP	-		
		4.NP	1		

VÝPIS ZÁMEČNICKÝCH VÝROBKŮ

INVESTOR: GUMOTEX, a.s., MLÁDEŽNICKÁ 3A, Č.P. 3062, 690 75 BŘECLAV

STAVBA: ROZŠÍŘENÍ VAV CENTRA SPOLEČNOSTI, STAVEBNÍ ÚPRAVY V BUDOVĚ B3

DATUM : 01/2020

LIST Č. : 39

OZN.	SCHEMATICKÉ ZOBRAZENÍ, POPIS, ROZMĚR (mm)	POČET KUSŮ		CELKEM	POZNÁMKA
56 / Z	**PROTIDEŠŤOVÁ ŽALUZIE** HLINÍKOVÁ PROTIDEŠŤOVÁ ŽALUZIE 300 x 300 mm S KOVOVOU SÍŤKOU PROTI HMYZU, VELIKOST PŘÍPADNĚ UPRAVIT PODLE SKUTEČNÉHO ROZMĚRU STÁVAJÍCÍHO OTVORU, ŽALUZIE BUDE OSAZENA DO LÍCE KONTAKTNÍHO ZATEPLENÍ (ETICS) LAKOVANÁ POVRCHOVÁ ÚPRAVA V BARVĚ FASÁDY	-	-	4	KOMPLETNÍ PROVEDENÍ VČETNĚ VŠECH POMOCNÝCH KONSTRUKCÍ, PRVKŮ A KOTEVNÍHO MATERIÁLU, CELKOVÉ PROVEDENÍ ODSOUHLASIT ARCHITEKTEM STAVBY **PŘESNÝ ROZMĚR VÝROBKU NUTNO PŘED DODÁVKOU ZAMĚŘIT NA STAVBĚ**
		1.NP	-		
		2.NP	-		
		3.NP	-		
		4.NP	4		
57 / Z	**OCHRANNÝ ÚHELNÍK** - OCELOVÝ OTEVŘENÝ PROFIL L 50 x 50 x 5 mm - KOTVENÍ POMOCÍ OCELOVÝCH PRACEN NEBO POMOCÍ HMOŽDIN K PODKLADU - POVRCHOVÁ ÚPRAVA ŽÁROVÝM ZINKOVÁNÍM A SIGNÁLNÍM NÁTĚREM (ŽLUTO-ČERNÉ PRUHY) - DÉLKA PROFILU 1,8 m	-	-	145	KOMPLETNÍ PROVEDENÍ VČETNĚ VŠECH POMOCNÝCH KONSTRUKCÍ, PRVKŮ A KOTEVNÍHO MATERIÁLU, CELKOVÉ PROVEDENÍ ODSOUHLASIT ARCHITEKTEM STAVBY
		1.NP	112		
		2.NP	33		
		3.NP	-		
		4.NP	-		

VÝPIS ZÁMEČNICKÝCH VÝROBKŮ	INVESTOR: GUMOTEX, a.s., MLÁDEŽNICKÁ 3A, Č.P. 3062, 690 75 BŘECLAV	DATUM : 01/2020
	STAVBA: ROZŠÍŘENÍ VAV CENTRA SPOLEČNOSTI, STAVEBNÍ ÚPRAVY V BUDOVĚ B3	LIST Č. : 40

OZN. SCHEMATICKÉ ZOBRAZENÍ, POPIS, ROZMĚR (mm)

58/Z

PLOŠINA VENKOVNÍ ZKUŠEBNY

OCELOVÁ KONSTRUKCE PLOŠINY NAVRŽENÁ JAKO ROŠT Z VÁLCOVANÝCH NOSNÍKŮ IPE 200
A ZTUŽUJÍCÍCH PRVKŮ L50/50/5 mm. NOSNÝ ROŠT BUDE PODEPŘEN STOJKAMI Z OCELOVÝCH TRUBEK 9 x TR 76/5 mm.
SHORA BUDOU NA OCELOVOU KONSTRUKCI PLOŠINY UCHYCENY POROROŠTY 30/2 mm VČETNĚ KOTEVNÍCH SPOJEK.
SOUČÁSTÍ PLOŠINY BUDE KONSTRUKCE ZÁBRADLÍ Z POLÍ S OBVODOVÝM RÁMEM Z TYČE 40 x 6 mm A SVISLOU VÝPLNÍ Z TYČE 40 x 4 mm (PO MAX. 120 mm).
ZÁBRADLÍ BUDE SHORA KOTVENO KE KRAJNÍM PROFILŮM IPE 200. VÝŠKA ZÁBRADLÍ 1,1 m, DÉLKA ZÁBRADLÍ 21 mb.
HMOTNOST OCELOVÉ KONSTRUKCE 1900 kg + POROŠTY 52 m²

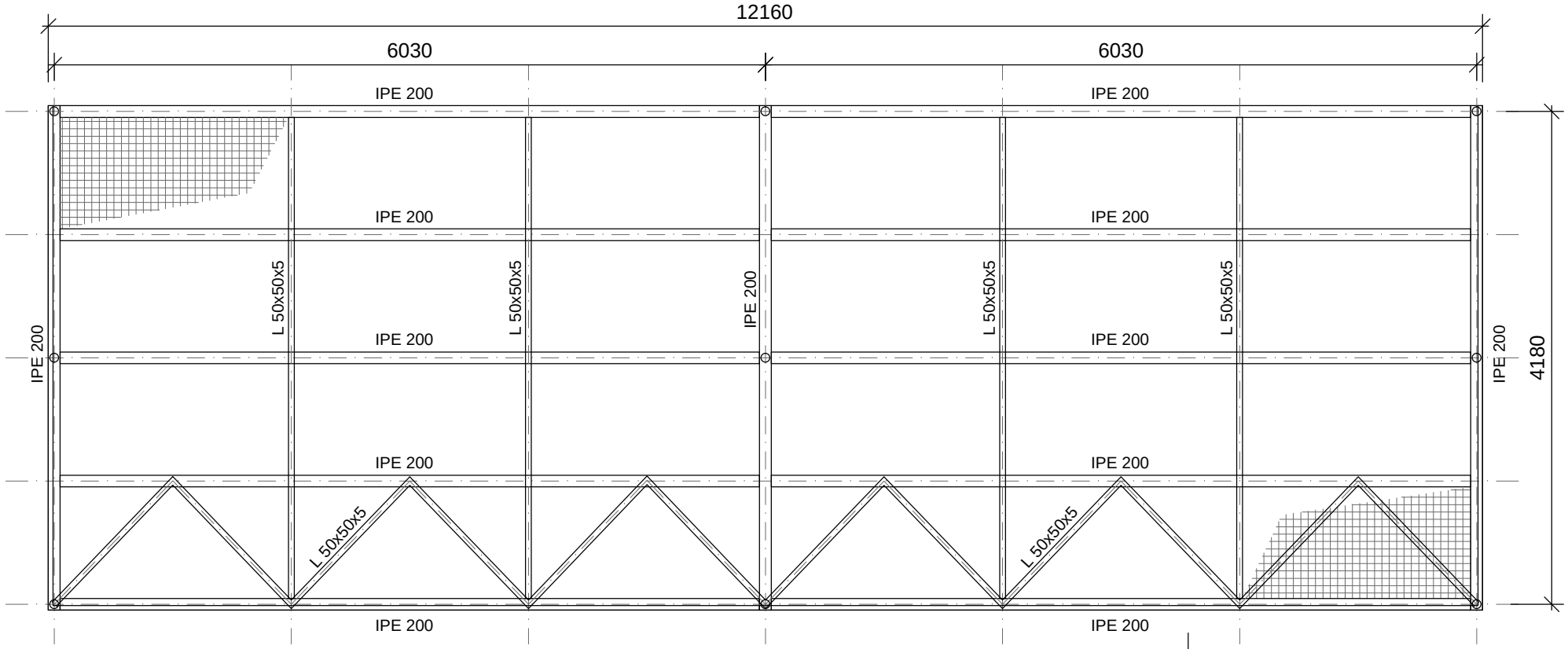

PŘESNÝ ROZMĚR VÝROBKU NUTNO PŘED DODÁVKOU ZAMĚŘIT NA STAVBĚ

VÝPIS ZÁMEČNICKÝCH VÝROBKŮ

INVESTOR: GUMOTEX, a.s., MLÁDEŽNICKÁ 3A, Č.P. 3062, 690 75 BŘECLAV

STAVBA: ROZŠÍŘENÍ VAV CENTRA SPOLEČNOSTI, STAVEBNÍ ÚPRAVY V BUDOVĚ B3

DATUM : 01/2020

LIST Č. : 41

OZN.	SCHEMATICKÉ ZOBRAZENÍ, POPIS, ROZMĚR (mm)	POČET KUSŮ		CELKEM	POZNÁMKA
59/Z	**OCELOVÝ STĚNOVÝ ŽEBŘÍK** OCELOVÝ STĚNOVÝ ŽEBŘÍK PRO VÝLEZ NA STŘECHU NAD 1.NP S OCHRANNÝM KOŠEM, PŘEKONÁVANÁ VÝŠKA CCA 4,6 m - PLOŠINA S VÝPLNÍ POROROŠTEM, VÝŠKA ZÁBRADLÍ U VÝSTUPNÍ PLOŠINY 1,1 m, POVRCHOVÁ ÚPRAVA ŽÁROVÝM ZINKOVÁNÍM, ŠROUBOVANÉ SPOJE KOTVENÍ ŽEBŘÍKU DO ZDIVA A ŽB KONSTRUKCE PROVEDENÍ BUDE ODPOVÍDAT POŽADAVKŮM ČSN 74 3282:2014 PEVNÉ KOVOVÉ ŽEBŘÍKY PRO STAVBY ŘEŠENÍ VÝSTUPU ŽEBŘÍKU 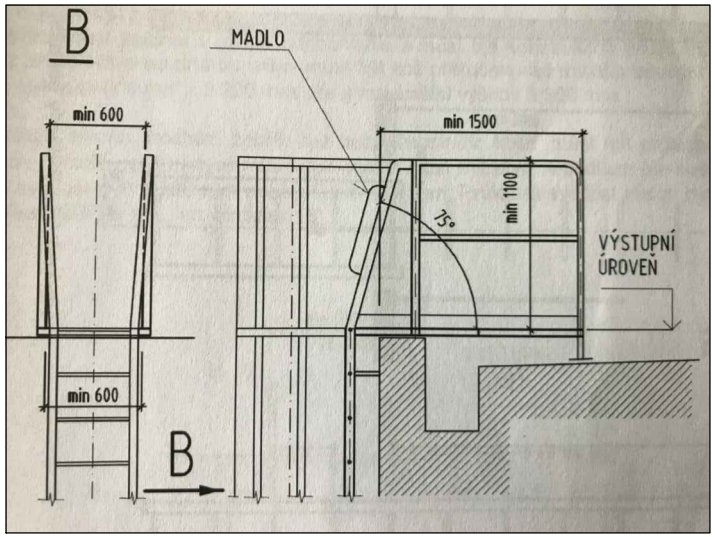 	-	-	1 kpl	CELKOVÉ PROVEDENÍ ODSOUHLASIT ARCHITEKTEM STAVBY KOMPLETNÍ PROVEDENÍ VČETNĚ VŠECH POMOCNÝCH KONSTRUKCÍ A PRVKŮ A KOTEVNÍHO MATERIÁLU
		1.NP	1		
		2.NP	-		
		3.NP	-		
		4.NP	-		

PŘESNÝ ROZMĚR VÝROBKU NUTNO PŘED DODÁVKOU ZAMĚŘIT NA STAVBĚ

VÝPIS PLASTOVÝCH VÝROBKŮ

INVESTOR:	GUMOTEX, a.s., MLÁDEŽNICKÁ 3A, Č.P. 3062, 690 75 BŘECLAV	DATUM : 01/2020
STAVBA:	ROZŠÍŘENÍ VAV CENTRA SPOLEČNOSTI, STAVEBNÍ ÚPRAVY V BUDOVĚ B3	LIST Č. : 42

OZN.	SCHEMATICKÉ ZOBRAZENÍ, POPIS, ROZMĚR (mm)	POČET KUSŮ		CELKEM	POZNÁMKA
60/Z	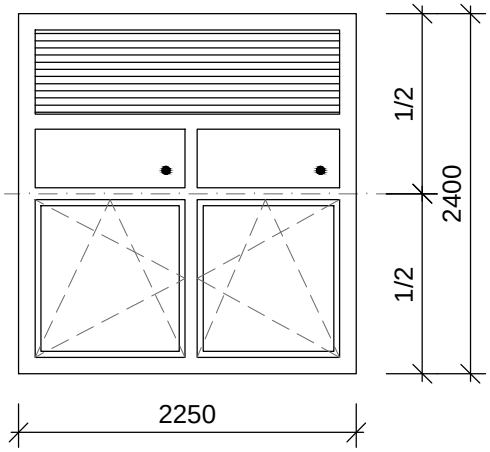 **HLINÍKOVÁ VENKOVNÍ OKENNÍ SESTAVA S VĚTRACÍ ŽALUZIÍ** VENKOVNÍ OKENNÍ SESTAVA DVĚMA KŘÍDLY PEVNÝMI A DVĚMA KŘÍDLY SKLOPNÝMI A VĚTRACÍ PROTIDEŠŤOVOU ŽALUZIÍ, PRVKY S PŘERUŠENÝM TEPELNÝM MOSTEM, TŘÍKOMOROVÝ HLINÍKOVÝ SYSTÉM, ZASKLENÍ ČIRÝM TEPELNĚ IZOLAČNÍM DVOJSKLEM, Uw≤1,1 W/m²K VENKOVNÍ PROTIDEŠŤOVÁ ŽALUZIE S VOLNOU PRŮTOČNOU PLOCHOU 2,6% Z PLOCHY PODLAHY, T.J. 0,66 m², ŽALUZII DOPLNIT KOVOVOU SÍTÍ PROTI HMYZU BAREVNÝ ODSTÍN OKENNÍ SESTAVY: EXTERIÉR / INTERIÉR - BÍLÁ (RAL 9010) M. Č. 108	-	-	1	SVRCHNÍ KOVÁNÍ - KLIKA BÍLÁ LAKOVANÁ POŽADAVKY NA ZABUDOVÁNÍ DLE ČSN 74 6077, PROFIL ZAKRÝVAJÍCÍ PŘIPOJOVACÍ SPÁRU JE SOUČÁSTÍ DODÁVKY VÝPLNĚ OTVORU, RÁM DOPLNIT PŘÍDAVNÝMI PROFILY (PŘESAH ETICS PŘES RÁM) KOMPLETNÍ DODÁVKA VČETNĚ KOTEVNÍHO MATERIÁLU **PŘESNÝ ROZMĚR VÝROBKU NUTNO PŘED DODÁVKOU ZAMĚŘIT NA STAVBĚ**
		1.NP	1		
		2.NP	-		
		3.NP	-		
		4.NP	-		
61/Z	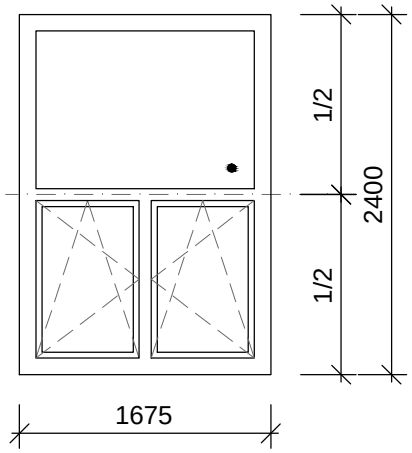 **HLINÍKOVÁ VENKOVNÍ OKENNÍ SESTAVA** VENKOVNÍ OKENNÍ SESTAVA S KŘÍDLEM PEVNÝM A KŘÍDLY OTEVÍRAVĚ-SKLOPNÝMI, TŘÍKOMOROVÝ HLINÍKOVÝ SYSTÉM, ZASKLENÍ ČIRÝM TEPELNĚ IZOLAČNÍM DVOJSKLEM, Uw≤1,1 W/m²K Uw≤1,1 W/m²K BAREVNÝ ODSTÍN OKENNÍ SESTAVY: EXTERIÉR / INTERIÉR - BÍLÁ (RAL 9010) M. Č. 108	-	-	1	SVRCHNÍ KOVÁNÍ - KLIKA BÍLÁ LAKOVANÁ POŽADAVKY NA ZABUDOVÁNÍ DLE ČSN 74 6077, PROFIL ZAKRÝVAJÍCÍ PŘIPOJOVACÍ SPÁRU JE SOUČÁSTÍ DODÁVKY VÝPLNĚ OTVORU, RÁM DOPLNIT PŘÍDAVNÝMI PROFILY (PŘESAH ETICS PŘES RÁM) KOMPLETNÍ DODÁVKA VČETNĚ KOTEVNÍHO MATERIÁLU **PŘESNÝ ROZMĚR VÝROBKU NUTNO PŘED DODÁVKOU ZAMĚŘIT NA STAVBĚ**
		1.NP	1		
		2.NP	-		
		3.NP	-		
		4.NP	-		

VÝPIS ZÁMEČNICKÝCH VÝROBKŮ

INVESTOR:	GUMOTEX, a.s., MLÁDEŽNICKÁ 3A, Č.P. 3062, 690 75 BŘECLAV	DATUM : 01/2020
STAVBA:	ROZŠÍŘENÍ VAV CENTRA SPOLEČNOSTI, STAVEBNÍ ÚPRAVY V BUDOVĚ B3	LIST Č. : 43

OZN.	SCHEMATICKÉ ZOBRAZENÍ, POPIS, ROZMĚR (mm)	POČET KUSŮ		CELKEM	POZNÁMKA
59/Z	**OCELOVÝ STĚNOVÝ ŽEBŘÍK**	-	-	1 kpl	CELKOVÉ PROVEDENÍ ODSOUHLASIT ARCHITEKTEM STAVBY
	OCELOVÝ STĚNOVÝ ŽEBŘÍK PRO VÝLEZ NA STŘECHU NAD 1.NP S OCHRANNÝM KOŠEM, PŘEKONÁVANÁ VÝŠKA CCA 4,6 m - PLOŠINA S VÝPLNÍ POROROŠTEM, VÝŠKA ZÁBRADLÍ U VÝSTUPNÍ PLOŠINY 1,1 m, POVRCHOVÁ ÚPRAVA ŽÁROVÝM ZINKOVÁNÍM, ŠROUBOVANÉ SPOJE KOTVENÍ ŽEBŘÍKU DO ZDIVA A ŽB KONSTRUKCE	1.NP	1		KOMPLETNÍ PROVEDENÍ VČETNĚ VŠECH POMOCNÝCH KONSTRUKCÍ A PRVKŮ A KOTEVNÍHO MATERIÁLU
		2.NP	-		
		3.NP	-		
		4.NP	-		
	PROVEDENÍ BUDE ODPOVÍDAT POŽADAVKŮM ČSN 74 3282:2014 PEVNÉ KOVOVÉ ŽEBŘÍKY PRO STAVBY				
	ŘEŠENÍ VÝSTUPU ŽEBŘÍKU				

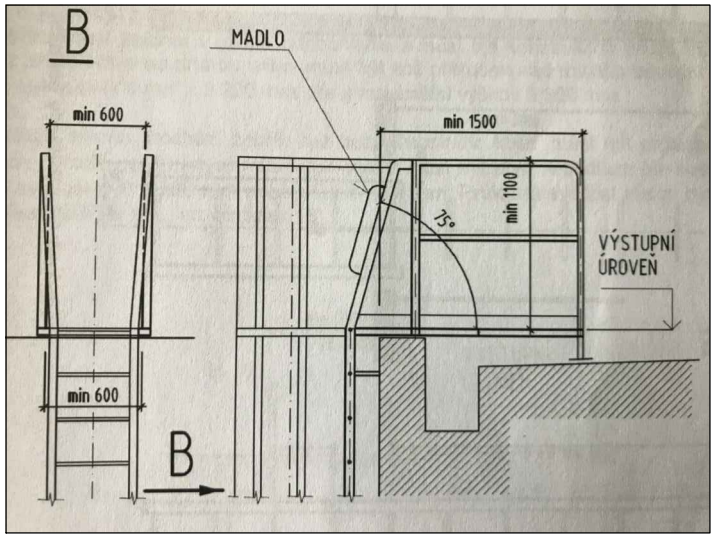

PŘESNÝ ROZMĚR VÝROBKU NUTNO PŘED DODÁVKOU ZAMĚŘIT NA STAVBĚ

VÝPIS PLASTOVÝCH VÝROBKŮ

INVESTOR:	GUMOTEX, a.s., MLÁDEŽNICKÁ 3A, Č.P. 3062, 690 75 BŘECLAV	DATUM : 01/2020
STAVBA:	ROZŠÍŘENÍ VAV CENTRA SPOLEČNOSTI, STAVEBNÍ ÚPRAVY V BUDOVĚ B3	LIST Č. : 44

OZN.	SCHEMATICKÉ ZOBRAZENÍ, POPIS, ROZMĚR (mm)	POČET KUSŮ		CELKEM	POZNÁMKA
60/Z	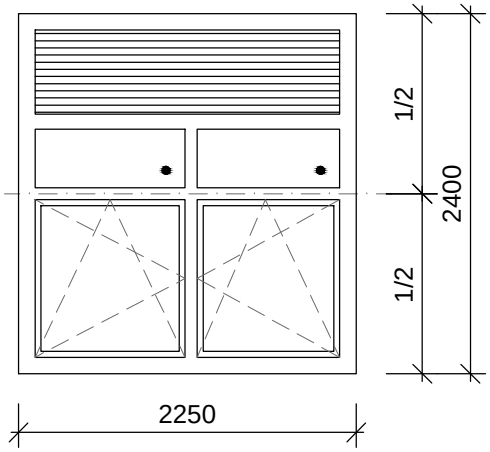 **HLINÍKOVÁ VENKOVNÍ OKENNÍ SESTAVA S VĚTRACÍ ŽALUZIÍ** VENKOVNÍ OKENNÍ SESTAVA DVĚMA KŘÍDLY PEVNÝMI A DVĚMA KŘÍDLY SKLOPNÝMI A VĚTRACÍ PROTIDEŠŤOVOU ŽALUZIÍ, PRVKY S PŘERUŠENÝM TEPELNÝM MOSTEM, TŘÍKOMOROVÝ HLINÍKOVÝ SYSTÉM, ZASKLENÍ ČIRÝM TEPELNĚ IZOLAČNÍM DVOJSKLEM, Uw≤1,1 W/m²K VENKOVNÍ PROTIDEŠŤOVÁ ŽALUZIE S VOLNOU PRŮTOČNOU PLOCHOU 2,6% Z PLOCHY PODLAHY, T.J. 0,66 m², ŽALUZII DOPLNIT KOVOVOU SÍTÍ PROTI HMYZU BAREVNÝ ODSTÍN OKENNÍ SESTAVY: EXTERIÉR / INTERIÉR - BÍLÁ (RAL 9010) M. Č. 108	-	-	1	SVRCHNÍ KOVÁNÍ - KLIKA BÍLÁ LAKOVANÁ POŽADAVKY NA ZABUDOVÁNÍ DLE ČSN 74 6077, PROFIL ZAKRÝVAJÍCÍ PŘIPOJOVACÍ SPÁRU JE SOUČÁSTÍ DODÁVKY VÝPLNĚ OTVORU, RÁM DOPLNIT PŘÍDAVNÝMI PROFILY (PŘESAH ETICS PŘES RÁM) KOMPLETNÍ DODÁVKA VČETNĚ KOTEVNÍHO MATERIÁLU **PŘESNÝ ROZMĚR VÝROBKU NUTNO PŘED DODÁVKOU ZAMĚŘIT NA STAVBĚ**
		1.NP	1		
		2.NP	-		
		3.NP	-		
		4.NP	-		
61/Z	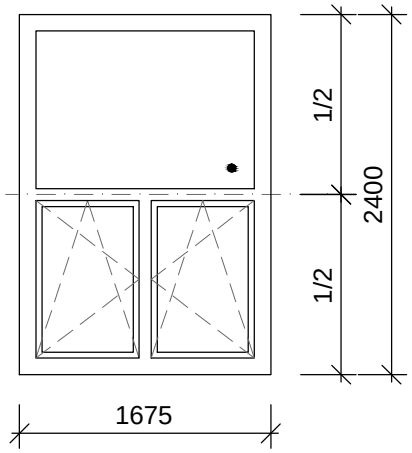 **HLINÍKOVÁ VENKOVNÍ OKENNÍ SESTAVA** VENKOVNÍ OKENNÍ SESTAVA S KŘÍDLEM PEVNÝM A KŘÍDLY OTEVÍRAVĚ-SKLOPNÝMI, TŘÍKOMOROVÝ HLINÍKOVÝ SYSTÉM, ZASKLENÍ ČIRÝM TEPELNĚ IZOLAČNÍM DVOJSKLEM, Uw≤1,1 W/m²K Uw≤1,1 W/m²K BAREVNÝ ODSTÍN OKENNÍ SESTAVY: EXTERIÉR / INTERIÉR - BÍLÁ (RAL 9010) M. Č. 108	-	-	1	SVRCHNÍ KOVÁNÍ - KLIKA BÍLÁ LAKOVANÁ POŽADAVKY NA ZABUDOVÁNÍ DLE ČSN 74 6077, PROFIL ZAKRÝVAJÍCÍ PŘIPOJOVACÍ SPÁRU JE SOUČÁSTÍ DODÁVKY VÝPLNĚ OTVORU, RÁM DOPLNIT PŘÍDAVNÝMI PROFILY (PŘESAH ETICS PŘES RÁM) KOMPLETNÍ DODÁVKA VČETNĚ KOTEVNÍHO MATERIÁLU **PŘESNÝ ROZMĚR VÝROBKU NUTNO PŘED DODÁVKOU ZAMĚŘIT NA STAVBĚ**
		1.NP	1		
		2.NP	-		
		3.NP	-		
		4.NP	-		