PŮDORYS
M 1:50

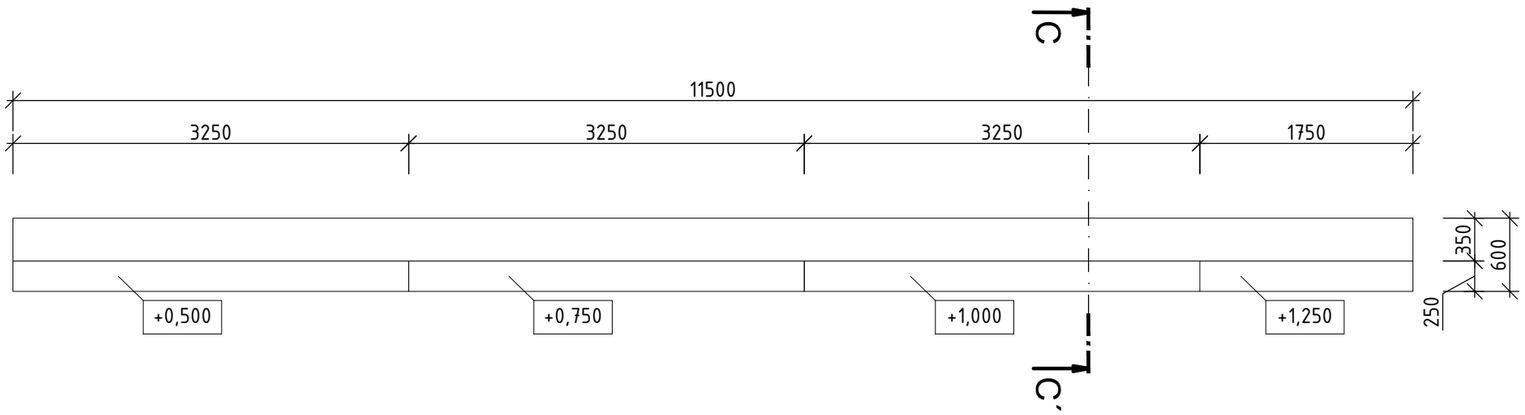

POHLED
M 1:50

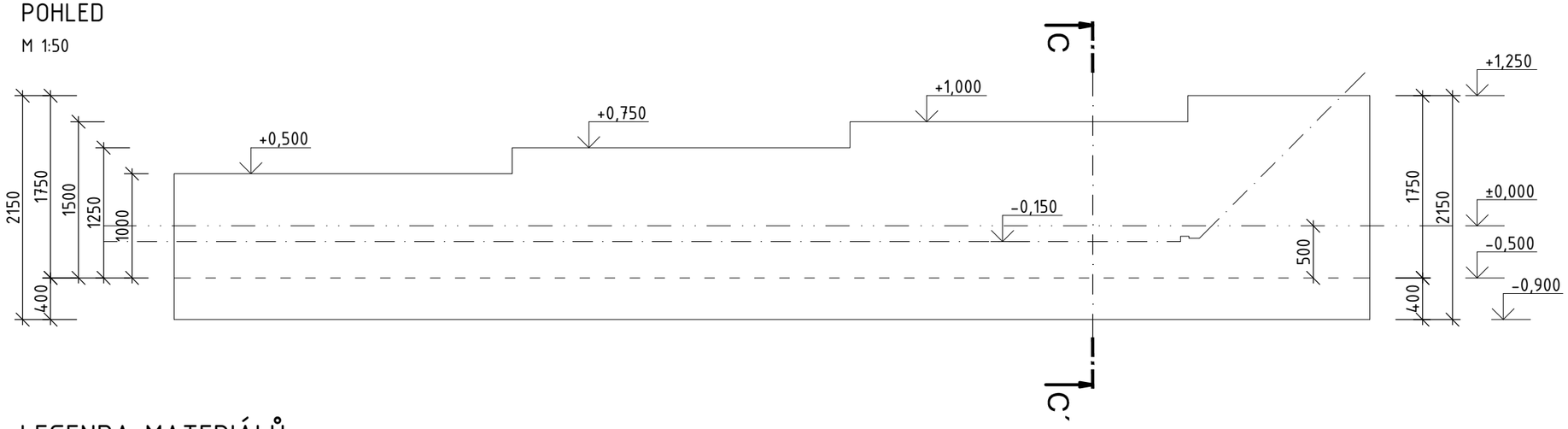

ŘEZ C-C´
M 1:50

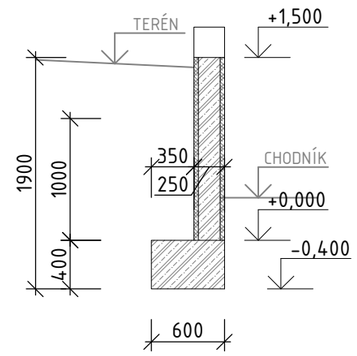

LEGENDA MATERIÁLŮ:

ŽELEZOBETON
(BETON : C25/30 XC3 XA1, OCEL: B500B)

BETONOVÉ TVÁRNICE, TL. 250 mm
ROZMĚRY: 500x250x250 mm

POZNÁMKY:

- PŘED ZAPOČETÍM VÝKOPŮ JE NUTNO PROVÉST ZAMĚŘENÍ POLOHY INŽENÝRSKÝCH SÍTÍ PŘI PROVÁDĚNÍ VÝKOPŮ JE NUTNÉ DBÁT ZVÝŠENÉ OPATRNOSTI A TO Z DŮVODŮ NEZNÁMÉ POLOHY VEDENÍ ROZVODŮ INŽENÝRSKÝCH SÍTÍ
- PŘED REALIZACÍ JE NUTNO ZJISTIT ZDA NEDOJDE K OVLIVNĚNÍ INŽENÝRSKÝCH SÍTÍ ZDA ULOŽENÍ TĚCHTO SÍTÍ ZŮSTANE V SOULADU S POŽADAVKY JEDNOTLIVÝCH SPRÁVCŮ SÍTÍ A ČSN, PŘI ZJIŠTĚNÍ, ŽE DOJDE K OVLIVNĚNÍ SÍTÍ, PROVÉST NUTNÉ ÚPRAVY, ABY ZŮSTALY TYTO KDE V SOULADU S POŽADAVKY SPRÁVCŮ SÍTÍ A ČSN (PŘELOŽKY, APOD....)
- PŘI REALIZACI STAVBY, PROVÁDĚNÍ VÝKOPOVÝCH PRACÍ, JE NUTNÉ ZKONTROLOVAT REÁLNOU HPV (HLADINA PODZEMNÍ VODY), DLE PROVEDENÉHO HYDROGEOLOGICKÉHO PRŮZKUMU SE HPV NACHÁZÍ V ÚROVNI CCA 3,5 m PŘI USTÁLENÉ HLADINĚ CCA 2,6 m NAD PŮVODNÍM TERÉNEM.

- KONSTRUKCE OPĚRNÉ ZDI JSOU NAVRŽENY ZE ŽELEZOBETONU C25/30 XC3 XA1, VÝZTUŽ OCEL B500B, KRYTÍ 50 mm
- ZÁKLADOVÁ SPÁRA PATEK V RELATIVNÍ HLOUBCE -0,900 m (VZTAŽENO K PODLAZE HALY, ±0,000)
- KONSTRUKCE OPĚRNÉ ZDI JSOU POPSÁNO VE STATICKÉM ŘEŠENÍ STAVBY, D.1.02-01 TECHNICKÁ ZPRÁVA, STATICKÉ POSOUZENÍ

Investor
DOTEC, a.s.
Adresa: Tratová 1, 619 00 Brno
email: radim.srbecky@dotec-as.cz, tel: +420 725 036 229

Projekční Kancelář
Projekt1980, Ing. Petr Novotný
Adresa: Viniční 3067/240, 615 00 Brno
email: p.novotny@projekt1980.cz, tel: +420 776 051 011

KRESLIL	ZODPOVĚDNÝ PROJEKTANT
Ing. Marek Kubát	Ing. Petr Novotný

VÝKRES:
OPĚRNÁ ZEĎ

PROJEKT:
Novostavba skladové haly DOTEC,
Traťová 1, k.ú. Bohunice

FÁZE:	DOKUMENTACE PROVEDENÍ STAVBY
MĚŘÍTKO:	1:50
DATUM:	10/2018
PARÉ:	
ČÍSLO VÝKRESU:	D.1.1.9