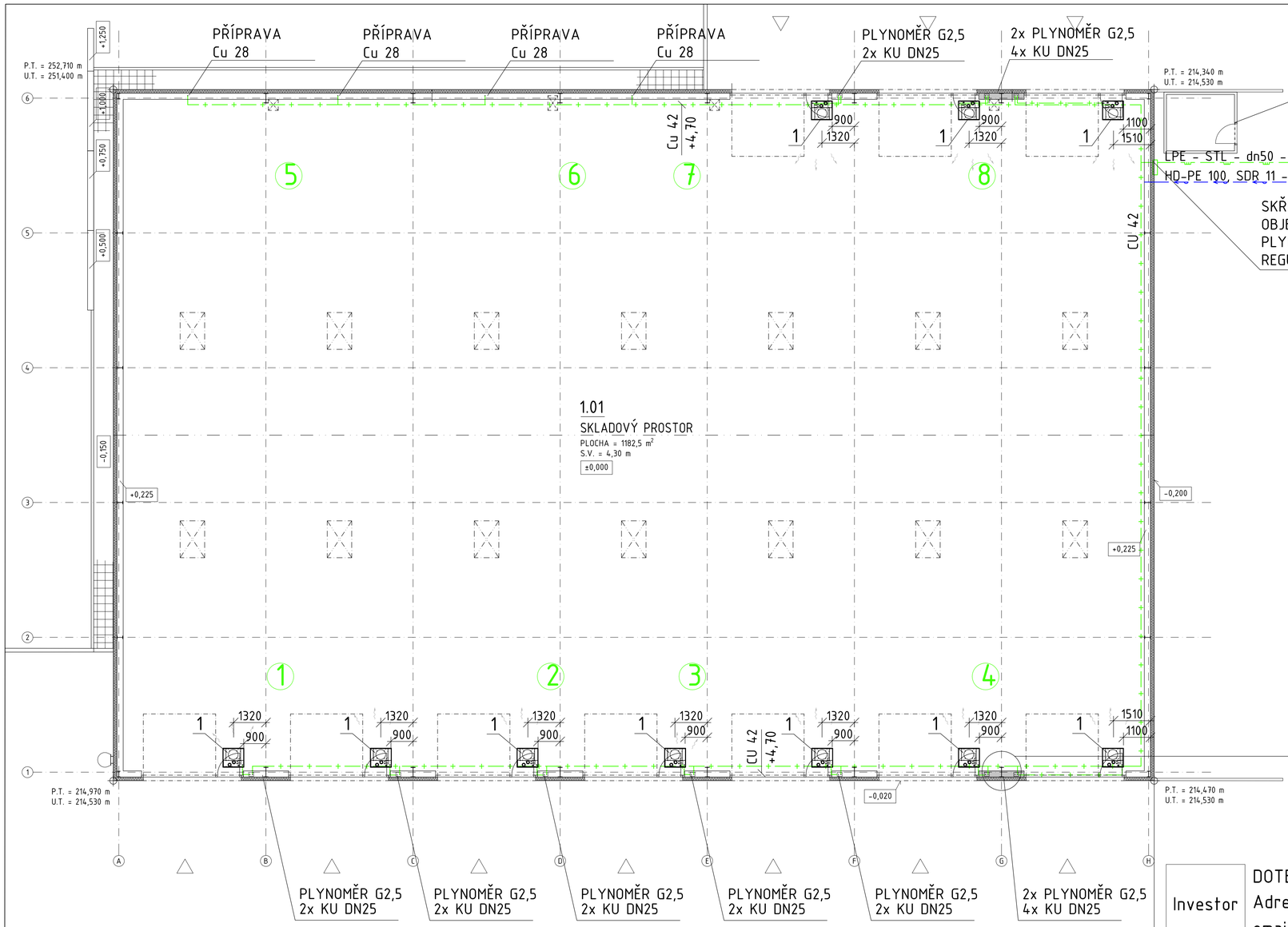

DETAIL VYVEDENÍ NÁPOJNÝCH BODŮ M 1:50

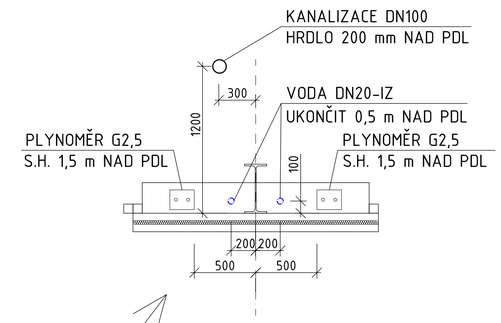

POZNÁMKY:
- VEŠKERÉ ZMĚNY V PROJEKTU BUDOU KONZULTOVÁNY S PROJEKTANTEM
- V PŘÍPADĚ UPŘESNĚNÍ KONCEPCE ROZDĚLENÍ JEDNOTLIVÝCH SEKCÍ NÁJEMCŮM NUTNO PROJEDNAT S PROJEKTANTEM TÉTO PD VHODNÉ ROZMÍSTĚNÍ VYTÁPĚCÍCH JEDNOTEK

LEGENDA ZAŘÍZENÍ

1 PLYNOVÁ VYTÁPĚCÍ JEDNOTKA LERSEN ALFA TOP, VÝKON 12,9-19,3 kW
PRŮTOK VZDUCHU 1900 - 3400 m3/hod, SPOTŘEBA PLYNU Qmin = 1,6 m3/hod, Qmax = 2,1 m3/hod
PŘIPOJENÍ ELEKTRO 230 V, 50 Hz, HMOTNOST 81 kg
KOAXIÁLNÍ ODKOUŘENÍ - SPOTŘEBIČ TYPU "C", ODKOUŘENÍ NAPOJIT NA KONDENZÁTNÍ POTRUBÍ

(1) OZNAČENÍ MÍSTA VYVEDENÍ POTRUBÍ PRO NAPOJENÍ MEDIÍ V PŘÍPADĚ ROZDĚLNÍ HALY
- SPOLEČNÉ MÍSTO VODY A KANALIZACE, PLYNOVÉ POTRUBÍ DLE UMÍSTĚNÍ SPOTŘEBIČŮ

LEGENDA POTRUBÍ

NOVÝ NTL VNITŘNÍ ROZVOD POTRUBÍ PLYNU - Cu - 2,0 kPa
NOVÝ STL AREÁLOVÝ ROZVOD POTRUBÍ PLYNU - lPE - 20 kPa
VODOVOD HD-PE

TEPELNÁ ZTRÁTA OBJEKTU Q = 63,5 kW, Te = -12v °C

PŘI PROVOZU VYTÁPĚCÍCH JEDNOTEK NENÍ UVAŽOVÁNO S PLNÝM VYUŽITÍM VÝKONU VŠECH JEDNOTEK.

U KAŽDÉ JEDNOTKY BUDE OSAZEN PODRUŽNÝ PLYNOMĚR G2,5 + UZÁVĚRY

PŘI PROVOZU VYTÁPĚCÍCH JEDNOTEK NENÍ UVAŽOVÁNO S PLNÝM VYUŽITÍM VÝKONU VŠECH JEDNOTEK.
V PŘÍPADĚ PROVOZU HALY JAKO CELKU DOSTAČUJE PROVOZ cca 5-TI JEDNOTEK.
V PŘÍPADĚ ROZDĚLENÍ HALY NA SEKCE DOPORUČENO JEDNOTKY PROVOZOVAT NA MIN. VÝKON.

Investor
DOTEC, a.s.
Adresa: Tratová 1, 619 00 Brno
email: radim.srbecky@dotec-as.cz, tel: +420 725 036 229

Projekční Kancelář
Projekt1980, Ing. Petr Novotný
Adresa: Viniční 3067/240, 615 00 Brno
email: p.novotny@projekt1980.cz, tel: +420 776 051 011

S

0,000=214,550 m.n.m

KRESLIL	ZODPOVĚDNÝ PROJEKTANT
Ing. Kateřina Riesnerová	Ing. Petr Poláček

VÝKRES:

PŮDORYS 1.NP

PROJEKT:
Novostavba skladové haly DOTEC,
Traťová 1, k.ú. Bohunice

FÁZE:	DOKUMENTACE PRO PROVEDENÍ STAVBY
MĚŘÍTKO:	1:200
DATUM:	10/2019
PARÉ:	
ČÍSLO VÝKRESU:	D.1.4.2-02